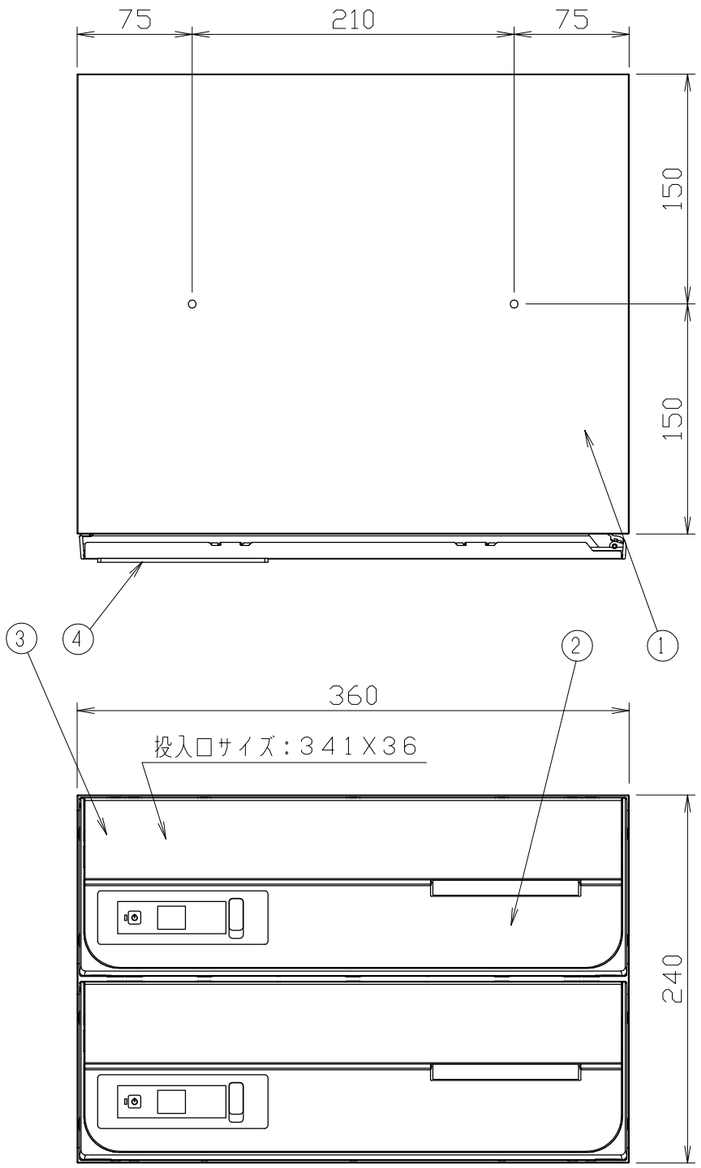

仕様

本体　　：樹脂　難燃グレード
扉　　：SUS304　t=0.8　アクリル焼付塗装+PC
　　（色：HLクリア/ブラック）
フラップ　：SUS304　t=0.8　アクリル焼付塗装
　　（色：HLクリア/ブラック）
錠前　　：ICカード錠

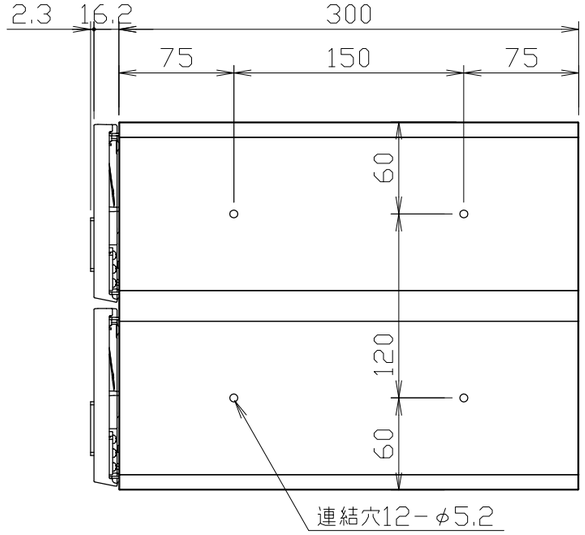

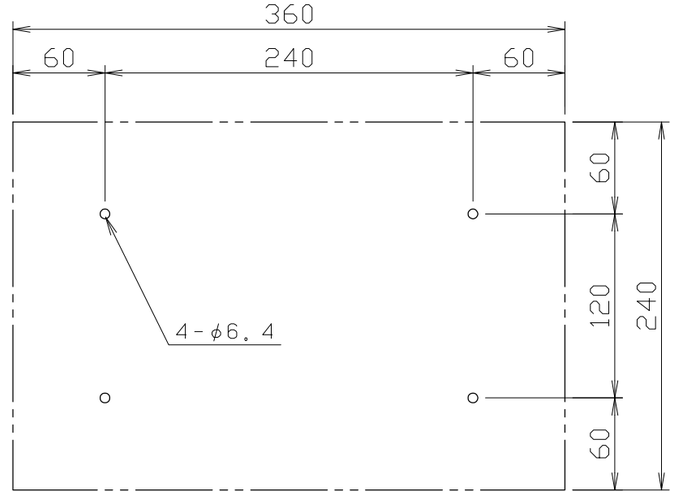

本体背板穴ピッチ（正面より見て）

1	本体	4	錠前	7		10		尺度	1:4	作成	'15年07月31日	品番	KS-MB4002PY-2IC-S KS-MB4002PY-2IC-BK	名称	前入前出郵便受箱（2戸用） D-ALL（ICカード錠）
2	取出口扉	5		8		11									
3	フラップ（投入口）	6		9		12						図番	P-MB4002PY-2IC-00		株式会社ナスタ

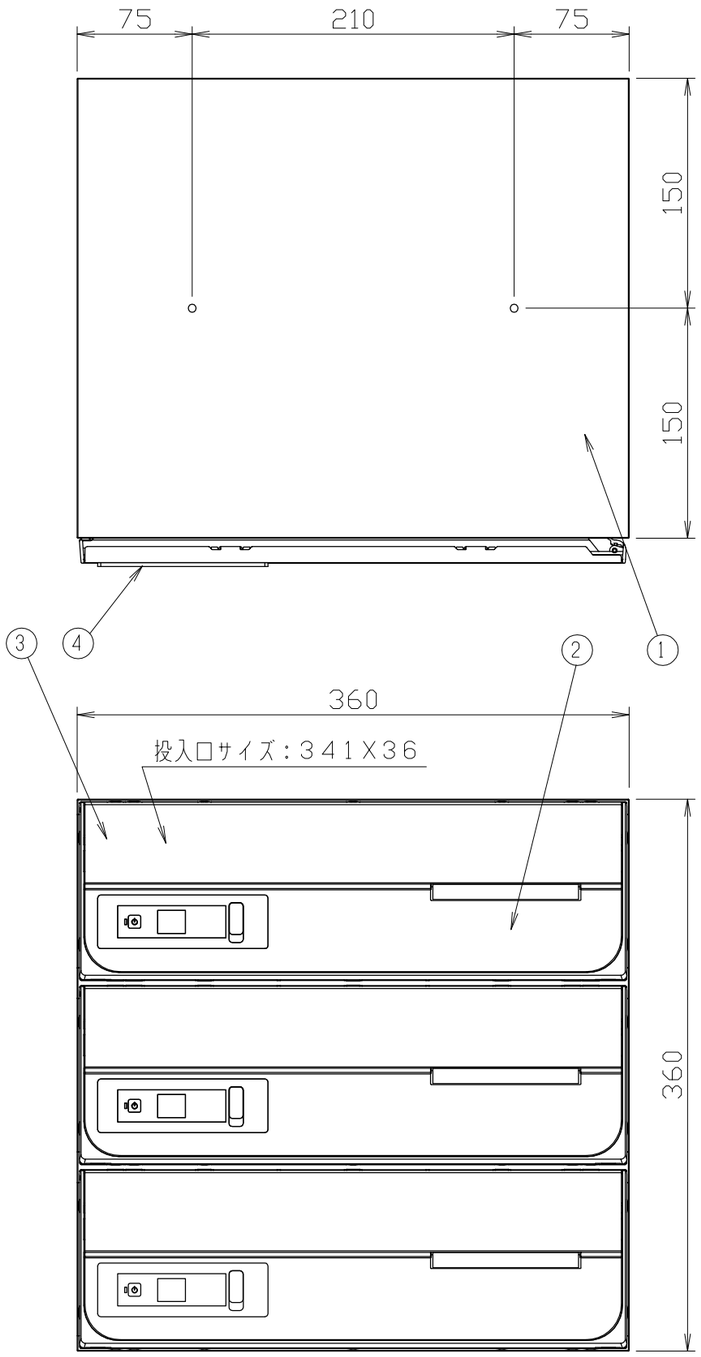

仕様

本体　：樹脂　難燃グレード

扉　：SUS304　t=0.8　アクリル焼付塗装+PC
（色：HLクリア/ブラック）

フラップ　：SUS304　t=0.8　アクリル焼付塗装
（色：HLクリア/ブラック）

錠前　：ICカード錠

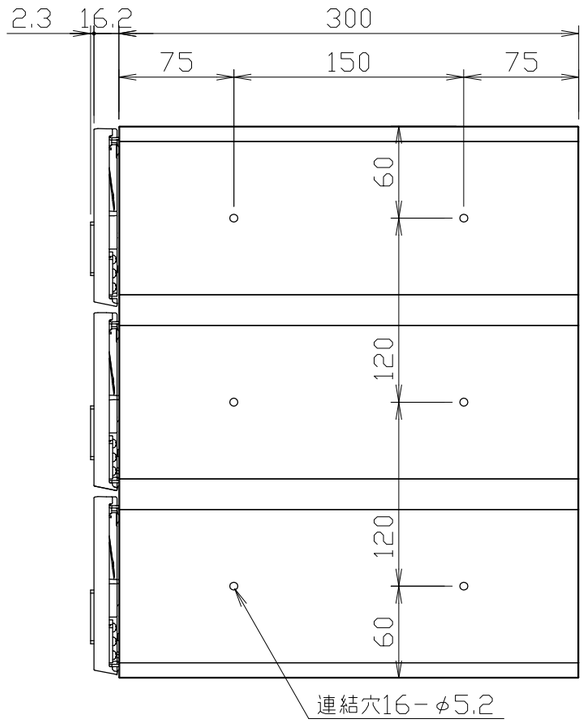

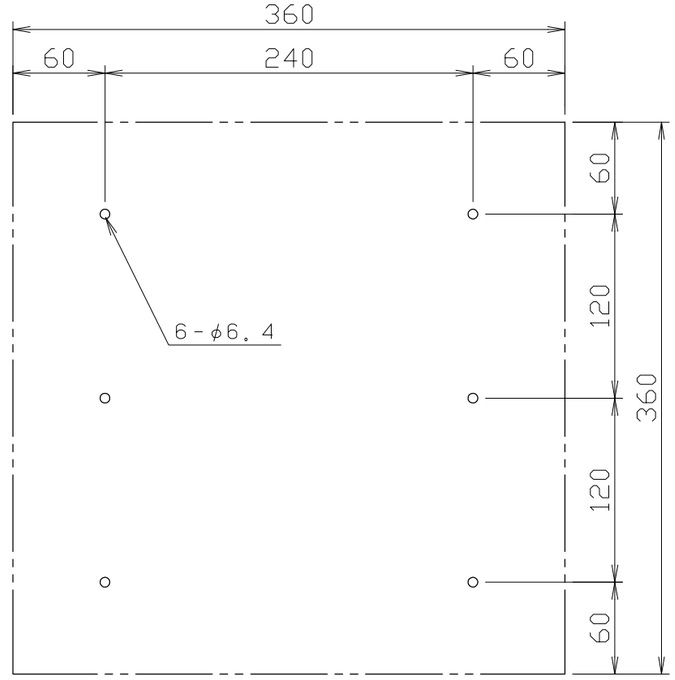

本体背板穴ピッチ（正面より見て）

1	本体	4	錠前	7		10		尺度	1：4	作成	'15年07月31日	品番	KS-MB4002PY-3IC-S KS-MB4002PY-3IC-BK	名称	前入前出郵便受箱（3戸用） D-ALL（ICカード錠）
2	取出口扉	5		8		11									
3	フラップ（投入口）	6		9		12						図番	P-MB4002PY-3IC-00		株式会社ナスタ

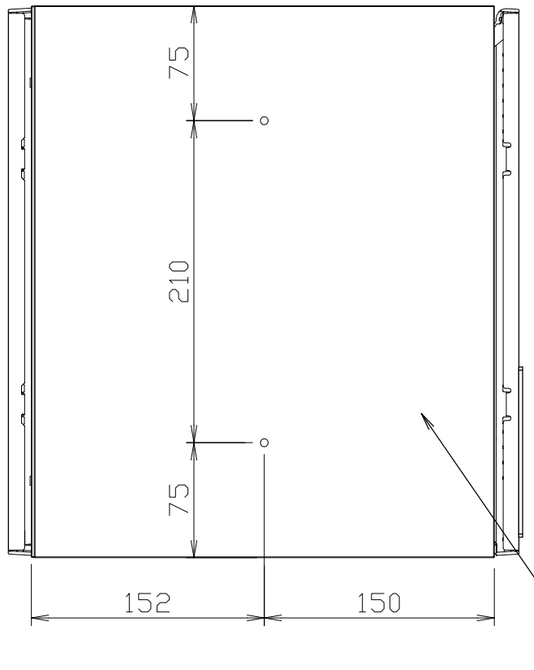

仕様

本体　　：樹脂　難燃グレード
取出口側扉：SUS304　t=0.8　アクリル焼付塗装+PC
（色：HLクリア/ブラック）
投入口側扉：SUS304　t=0.8　アクリル焼付塗装+PC
（色：HLクリア/ブラック）
フラップ　：SUS304　t=0.8　アクリル焼付塗装
（色：HLクリア/ブラック）
錠前　　：ICカード錠

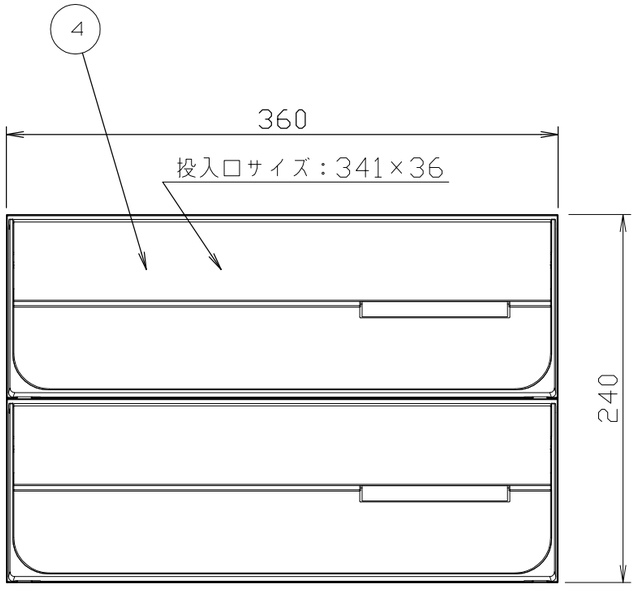

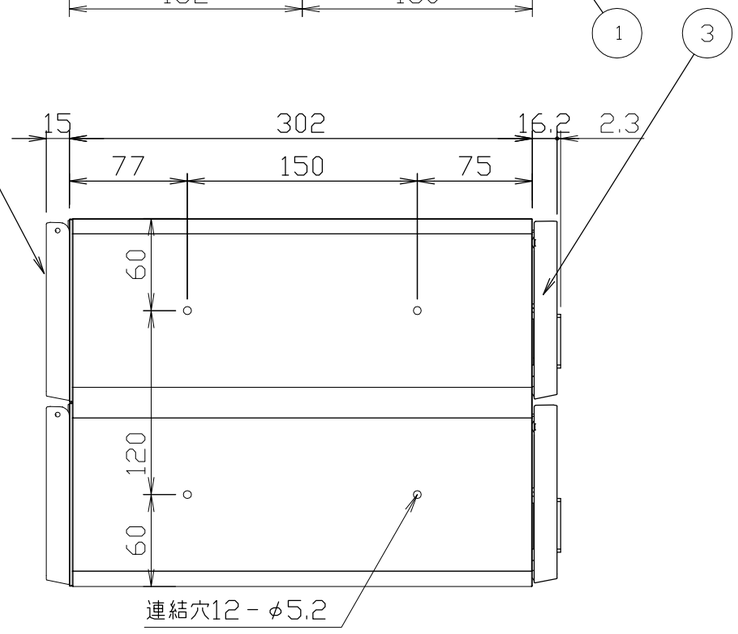

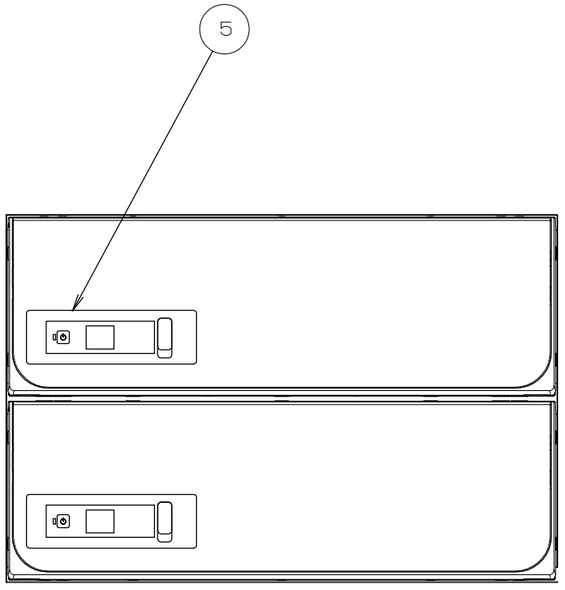

1	本体	4	フラップ（投入口）	7		10		尺度	1：4	作成	’15年07月31日	品番	KS-MB4102PY-2IC-S KS-MB4102PY-2IC-BK	名称	前入後出郵便受箱（2戸用） D-ALL（ICカード錠）
2	投入口側扉	5	錠前	8		11									
3	取出口側扉	6		9		12						図番	P-MB4102PY-2IC-00		株式会社ナスタ

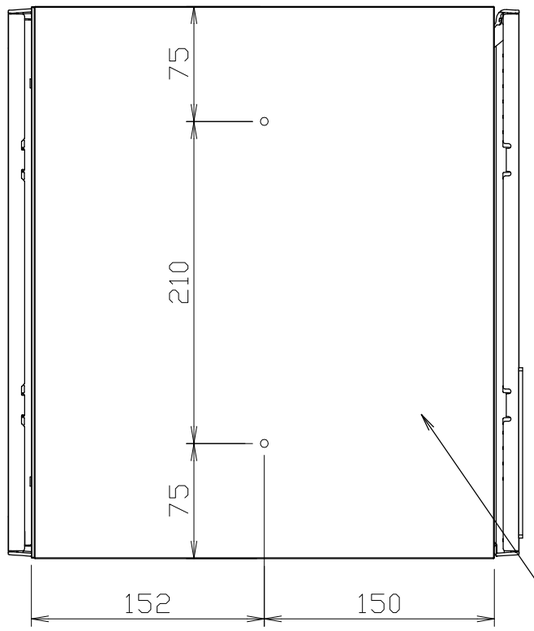

仕様

本体　　：樹脂　難燃グレード
取出口側扉：SUS304　t=0.8　アクリル焼付塗装+PC
（色：HLクリア/ブラック）
投入口側扉：SUS304　t=0.8　アクリル焼付塗装+PC
（色：HLクリア/ブラック）
フラップ　：SUS304　t=0.8　アクリル焼付塗装
（色：HLクリア/ブラック）
錠前　　：ICカード錠

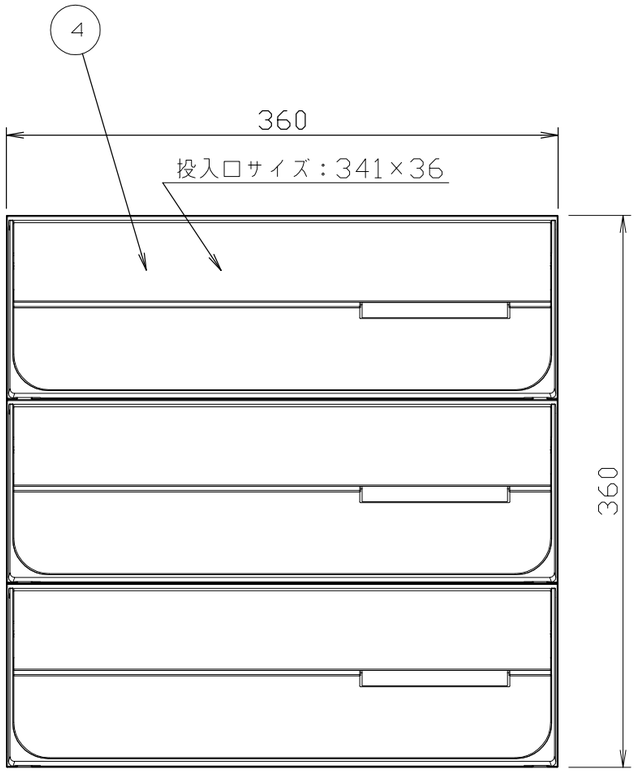

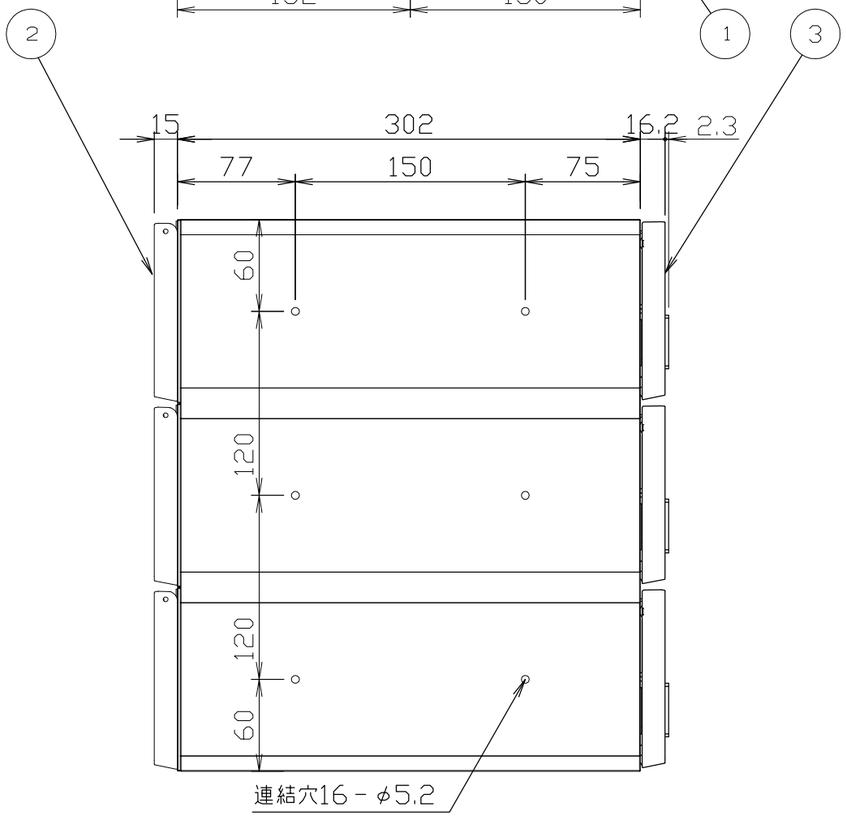

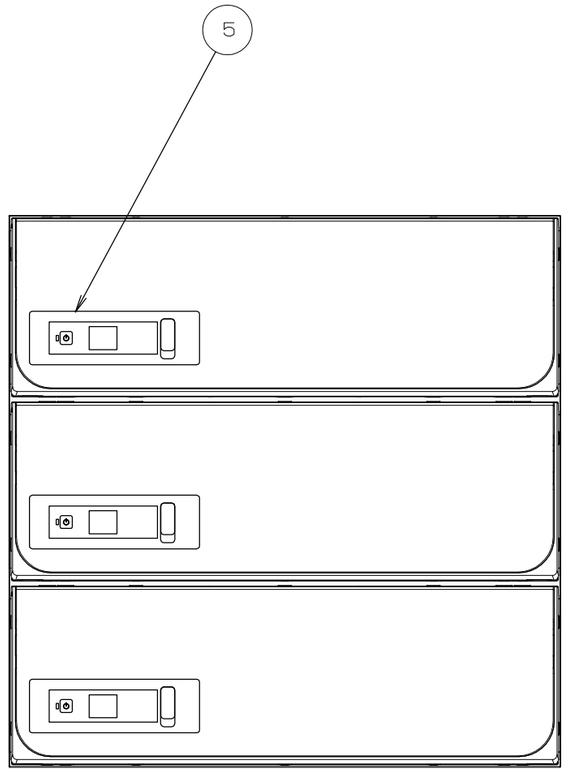

1	本体	4	フラップ（投入口）	7		10	
2	投入口側扉	5	錠前	8		11	
3	取出口側扉	6		9		12	

尺度	1：4	作成	’15年07月31日	品番	KS-MB4102PY-3IC-S KS-MB4102PY-3IC-BK
				図番	P-MB4102PY-3IC-00

名称：前入後出郵便受箱（3戸用）
D-ALL（ICカード錠）

株式会社ナスタ

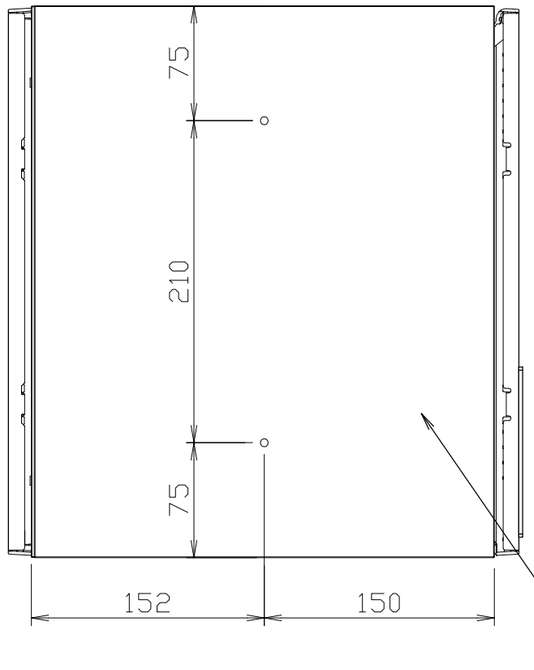

仕様

本体　　：樹脂　難燃グレード
取出口側扉：SUS304　t=0.8　アクリル焼付塗装+PC
（色：HLクリア/ブラック）
投入口側扉：SUS304　t=0.8　アクリル焼付塗装+PC
（色：HLクリア/ブラック）
フラップ　：SUS304　t=0.8　アクリル焼付塗装
（色：HLクリア/ブラック）
錠前　　：ICカード錠

※　投入口側のみ防滴仕様

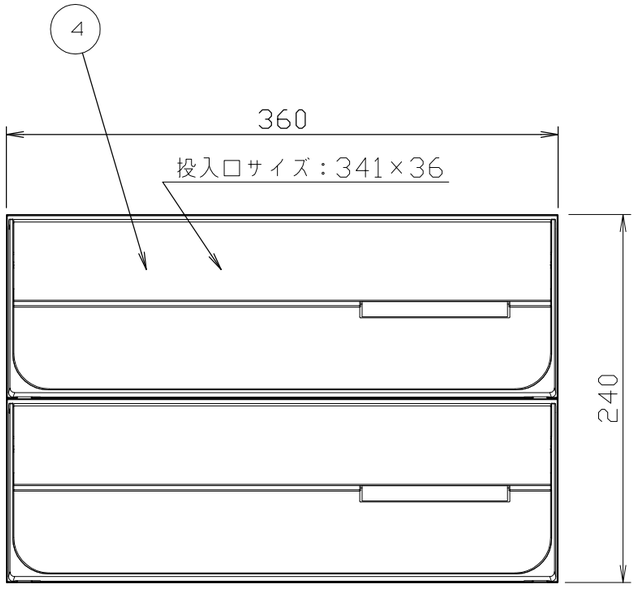

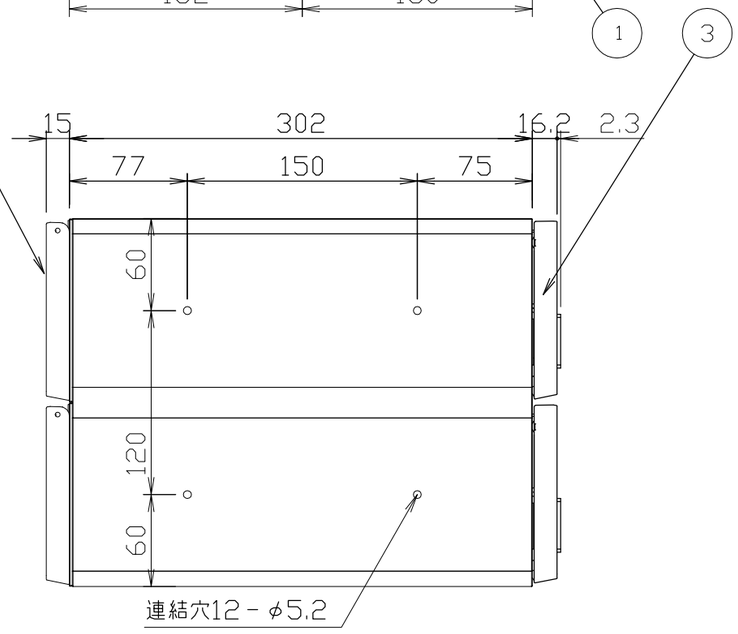

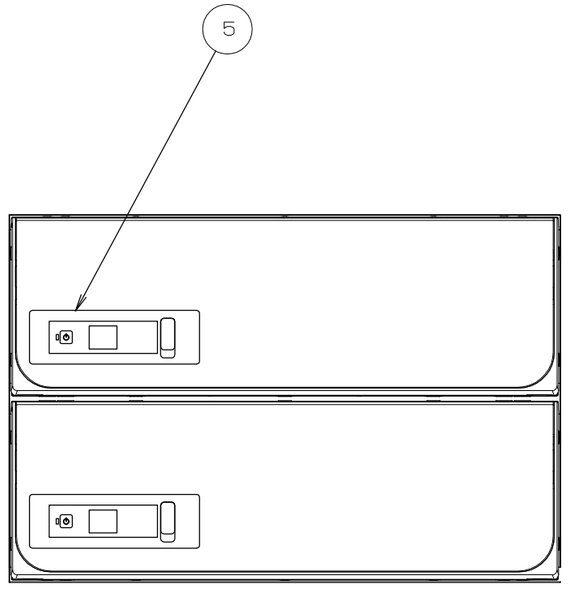

1	本体	4	フラップ（投入口）	7		10		尺度	1：4	作成	’15年07月31日	品番	KS-MB4302PY-2IC-S KS-MB4302PY-2IC-BK	名称	前入後出郵便受箱（2戸用）投入口側のみ防滴仕様 D-ALL（ICカード錠）
2	投入口側扉	5	錠前	8		11						図番	P-MB4302PY-2IC-00		株式会社ナスタ
3	取出口側扉	6		9		12									

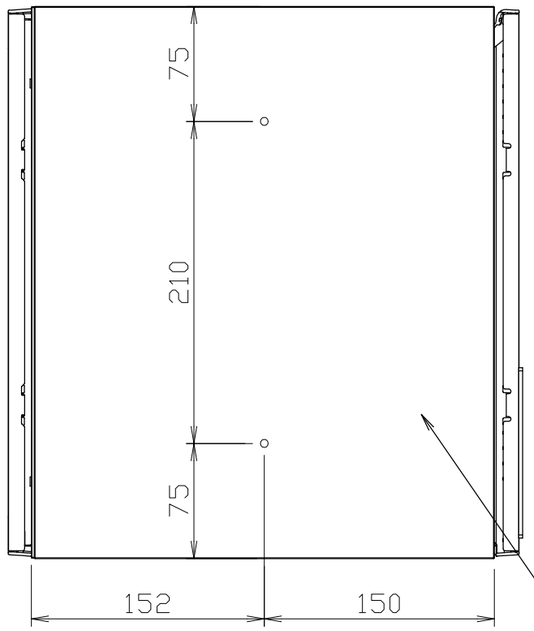

仕様

本体　　：樹脂　難燃グレード
取出口側扉：SUS304　t=0.8　アクリル焼付塗装+PC
（色：HLクリア/ブラック）
投入口側扉：SUS304　t=0.8　アクリル焼付塗装+PC
（色：HLクリア/ブラック）
フラップ　：SUS304　t=0.8　アクリル焼付塗装
（色：HLクリア/ブラック）
錠前　　：ICカード錠

※　投入口側のみ防滴仕様

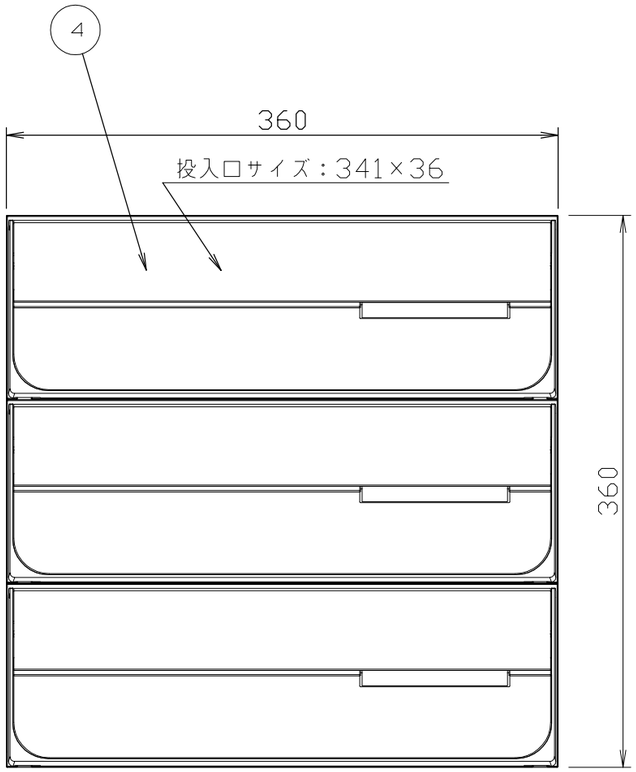

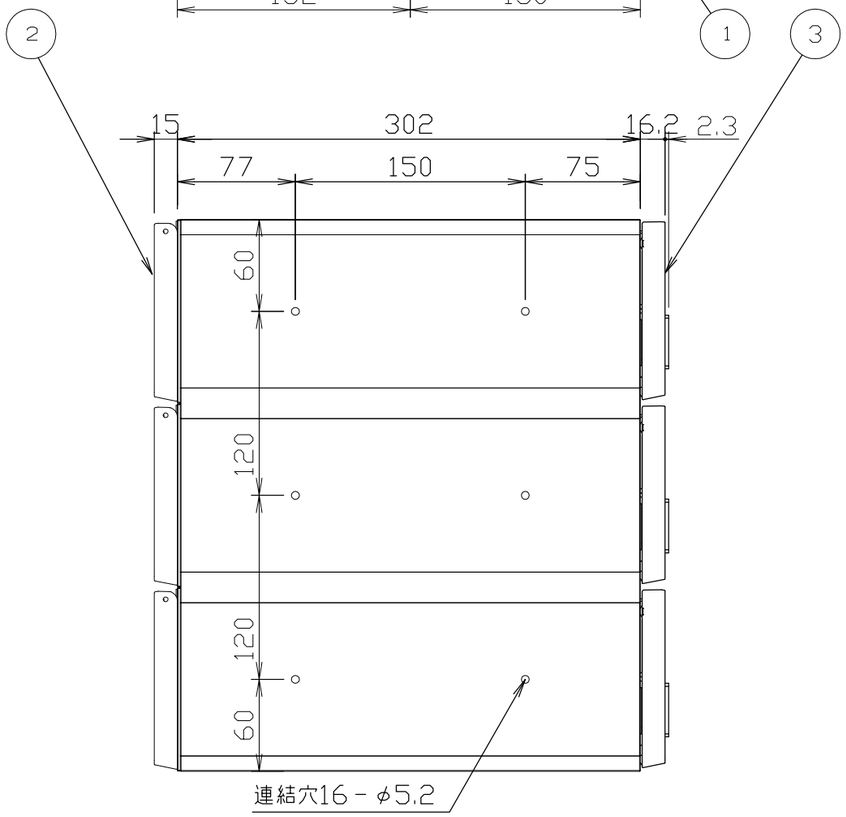

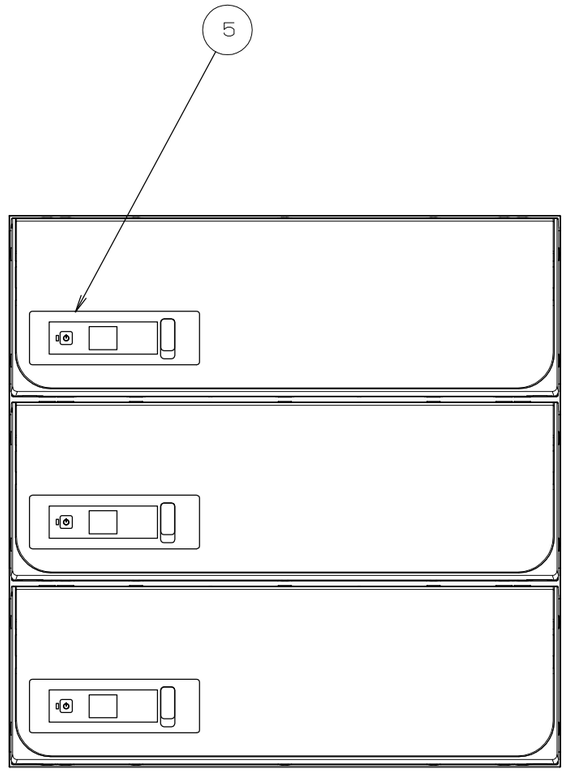

1	本体	4	フラップ（投入口）	7		10		尺度	1：4	作成	'15年07月31日	品番	KS-MB4302PY-3IC-S KS-MB4302PY-3IC-BK	名称	前入後出郵便受箱（3戸用）投入口側のみ防滴仕様 D-ALL（ICカード錠）
2	投入口側扉	5	錠前	8		11						図番	P-MB4302PY-3IC-00		株式会社ナスタ
3	取出口側扉	6		9		12									

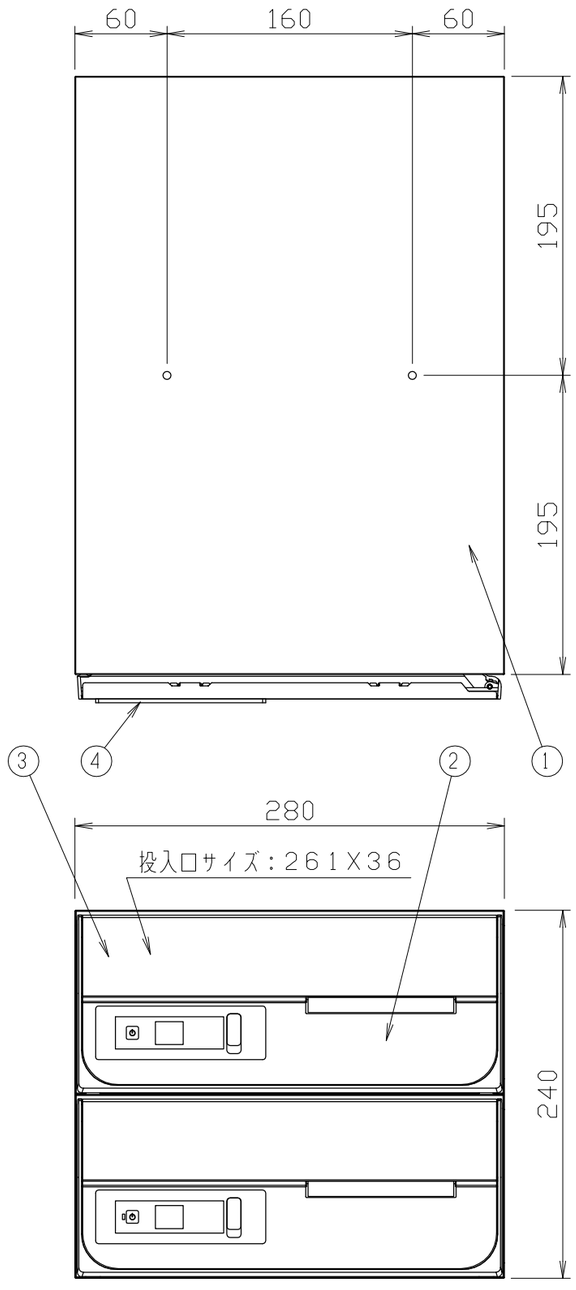

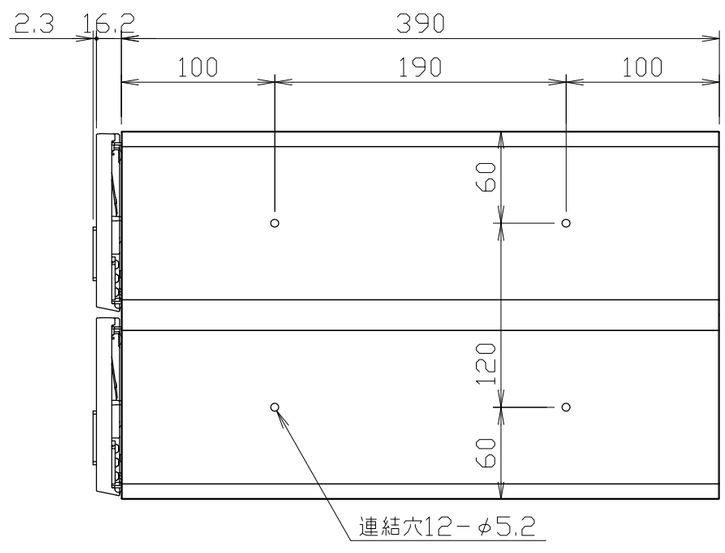

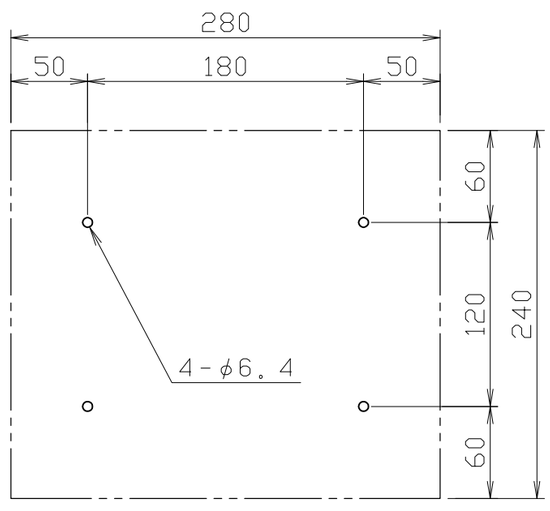

本体背板穴ピッチ（正面より見て）

仕様

本体　：樹脂　難燃グレード

扉　：SUS304　t＝0.8　アクリル焼付塗装＋PC
（色：HLクリア/ブラック）

フラップ　：SUS304　t＝0.8　アクリル焼付塗装
（色：HLクリア/ブラック）

錠前　：ICカード錠

1	本体	4	錠前	7		10		尺度	1：4	作成	'15年07月31日	品番	KS-MB6002PY-2IC-S KS-MB6002PY-2IC-BK	名称	前入前出郵便受箱（2戸用） D-ALL（ICカード錠）
2	取出口扉	5		8		11									
3	フラップ（投入口）	6		9		12						図番	P-MB6002PY-2IC-00		株式会社ナスタ

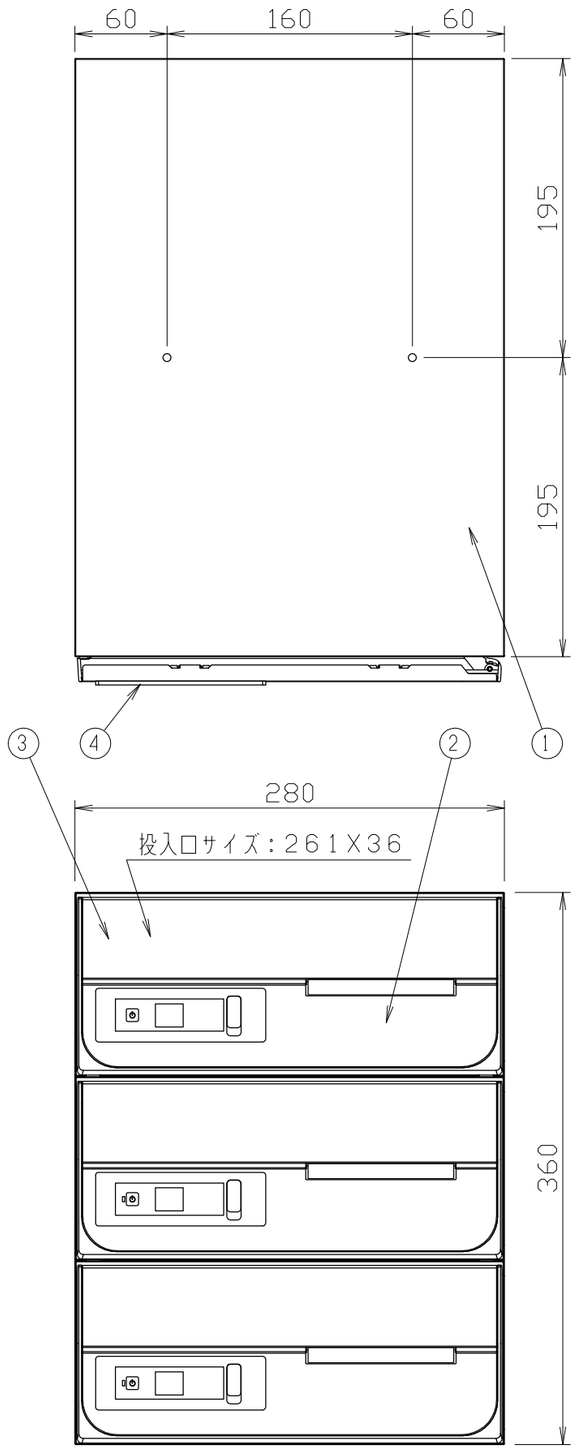

仕様

本体　　：樹脂　難燃グレード
扉　　：SUS304　t＝0．8　アクリル焼付塗装＋PC
　　（色：HLクリア/ブラック）
フラップ　：SUS304　　t＝0．8　アクリル焼付塗装
　　（色：HLクリア/ブラック）
錠前　　：ICカード錠

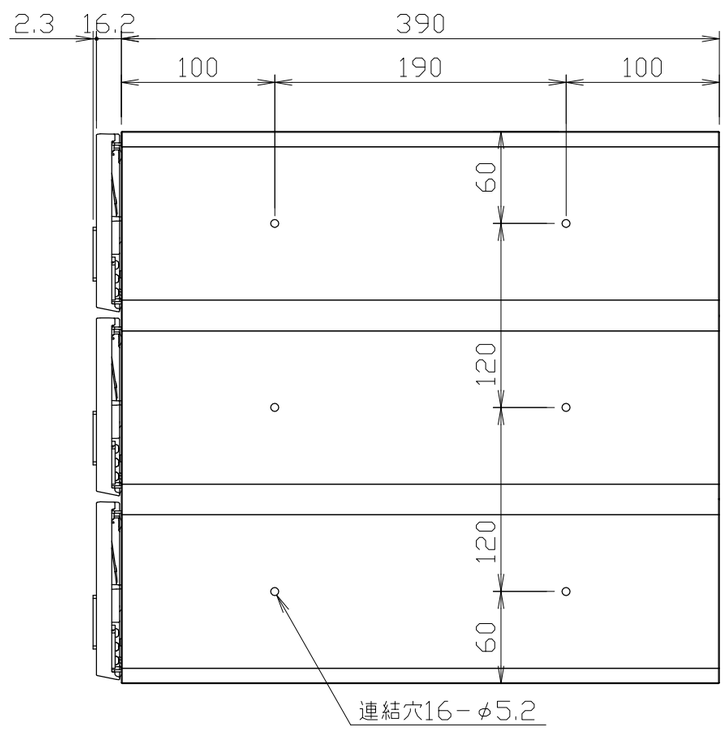

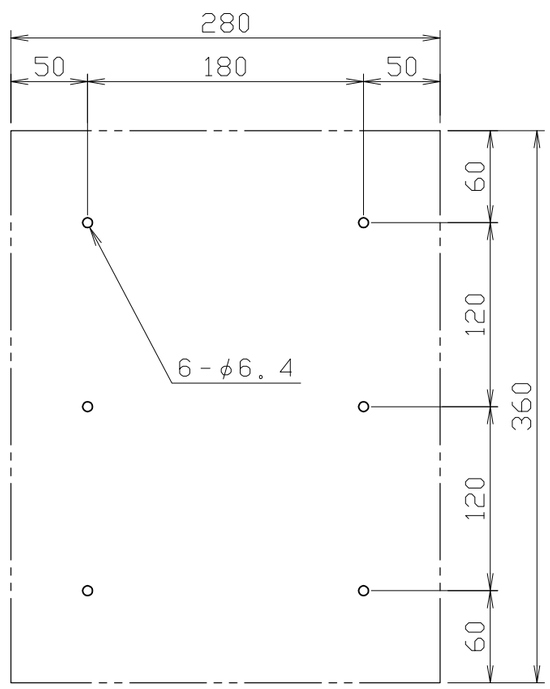

本体背板穴ピッチ（正面より見て）

1	本体	4	錠前	7		10		尺度	1：4	作成	’15年07月31日	品番	KS-MB6002PY-3IC-S KS-MB6002PY-3IC-BK	名称	前入前出郵便受箱（3戸用） D-ALL（ICカード錠）
2	取出口扉	5		8		11									
3	フラップ（投入口）	6		9		12						図番	P-MB6002PY-3IC-00		株式会社ナスタ

仕様

本体　　：樹脂　難燃グレード
取出口側扉：SUS304　t=0.8　アクリル焼付塗装+PC
　　（色：HLクリア/ブラック）
投入口側扉：SUS304　t=0.8　アクリル焼付塗装+PC
　　（色：HLクリア/ブラック）
フラップ　：SUS304　t=0.8　アクリル焼付塗装
　　（色：HLクリア/ブラック）
錠前　　：ICカード錠

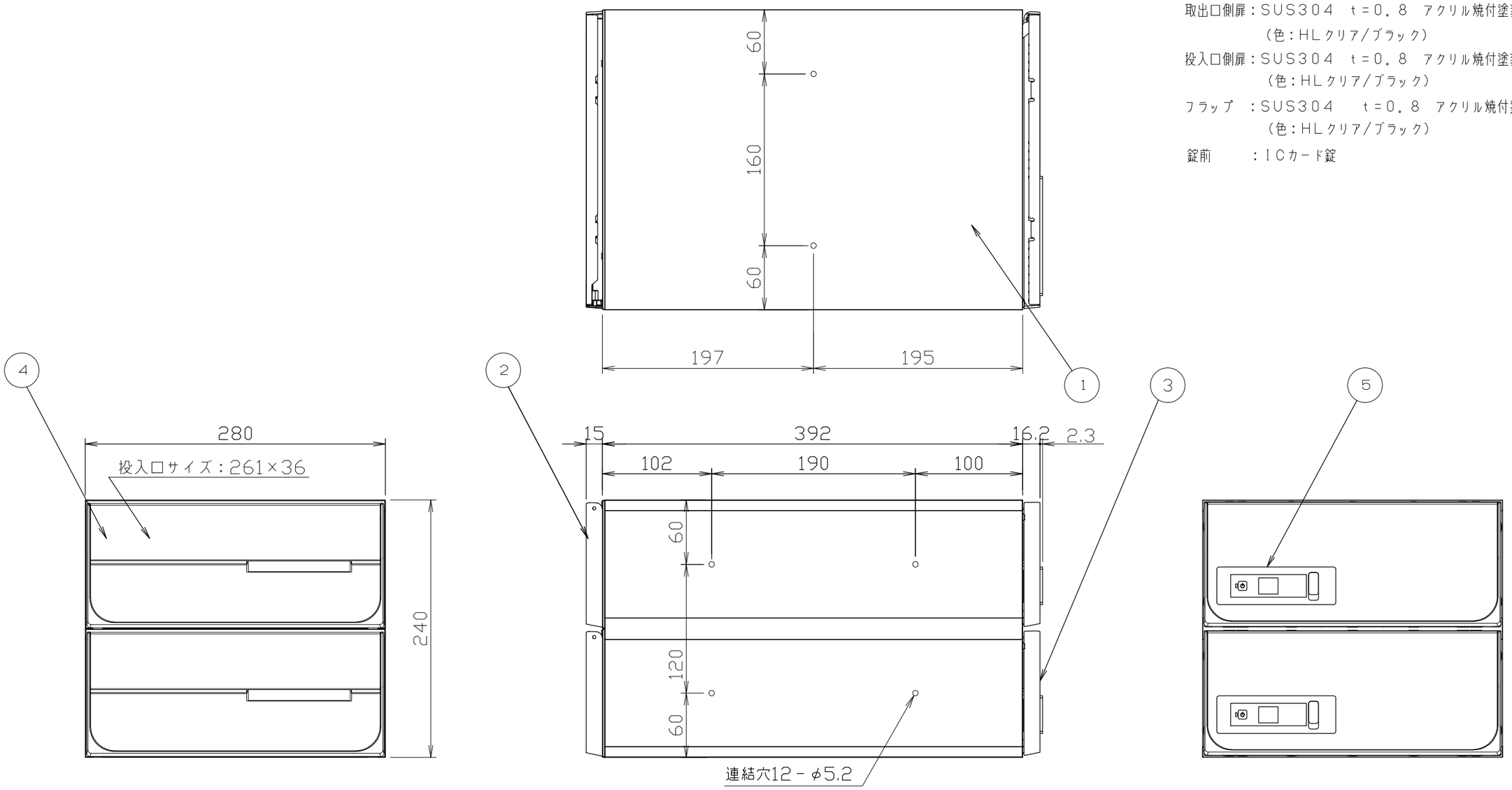

1	本体	4	フラップ（投入口）	7		10		尺度	1：4	作成	'15年07月31日	品番	KS-MB6102PY-2IC-S KS-MB6102PY-2IC-BK	名称	前入後出郵便受箱（2戸用） D-ALL（ICカード錠）
2	投入口側扉	5	錠前	8		11						図番	P-MB6102PY-2IC-01		株式会社ナスタ
3	取出口側扉	6		9		12									

仕様

本体　　：樹脂　難燃グレード
取出口側扉：SUS304　t＝0.8　アクリル焼付塗装＋PC
　　（色：HLクリア/ブラック）
投入口側扉：SUS304　t＝0.8　アクリル焼付塗装＋PC
　　（色：HLクリア/ブラック）
フラップ　：SUS304　t＝0.8　アクリル焼付塗装
　　（色：HLクリア/ブラック）
錠前　　：ICカード錠

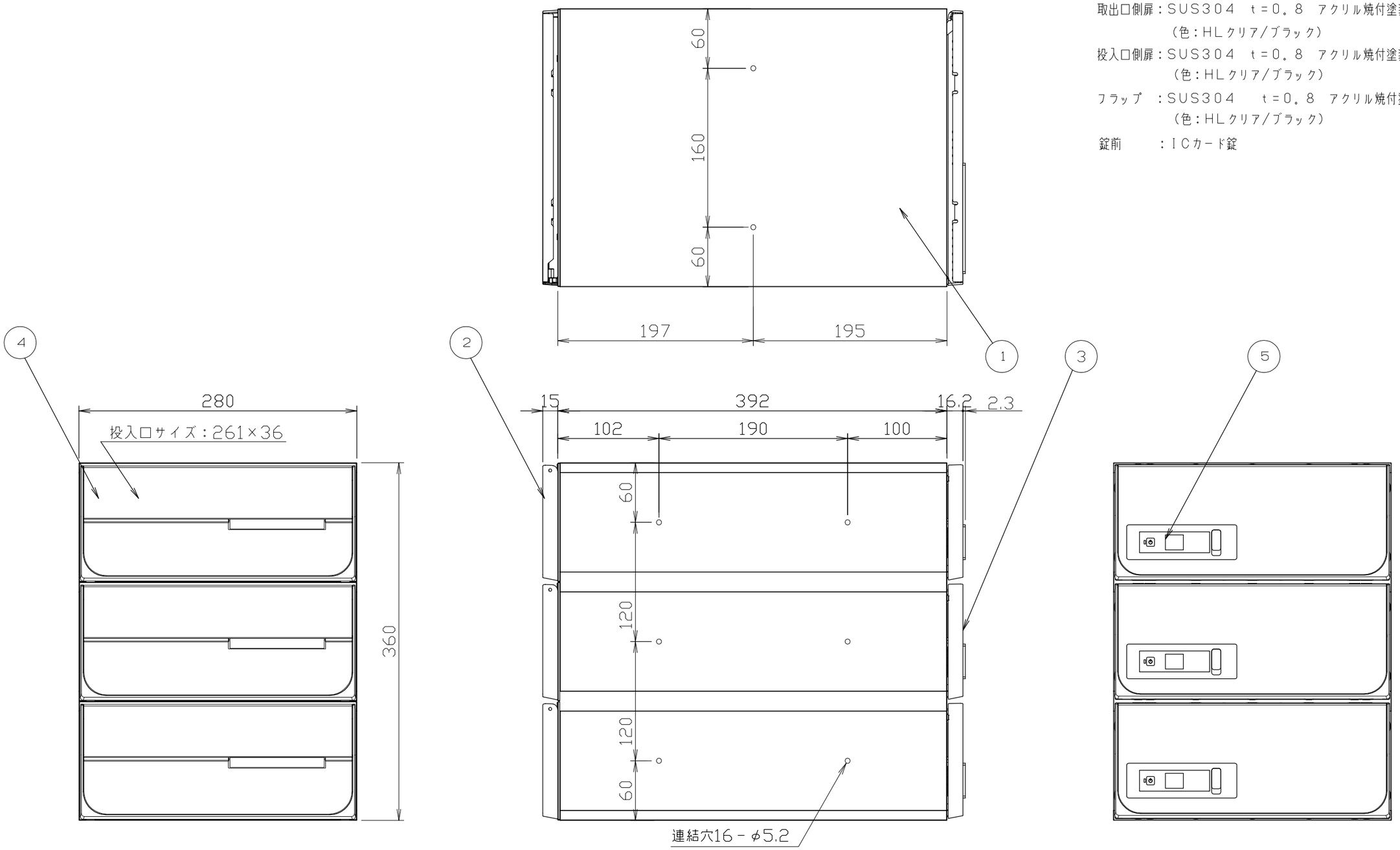

1	本体	4	フラップ（投入口）	7		10		尺度	1：4	作成	’15年07月31日	品番	KS-MB6102PY-3IC-S KS-MB6102PY-3IC-BK	名称	前入後出郵便受箱（3戸用） D-ALL（ICカード錠）
2	投入口側扉	5	錠前	8		11									
3	取出口側扉	6		9		12						図番	P-MB6102PY-3IC-01		株式会社ナスタ

仕様

本体　　：樹脂　難燃グレード

取出口側扉：SUS304　t=0.8　アクリル焼付塗装+PC
（色：HLクリア/ブラック）

投入口側扉：SUS304　t=0.8　アクリル焼付塗装+PC
（色：HLクリア/ブラック）

フラップ　：SUS304　t=0.8　アクリル焼付塗装
（色：HLクリア/ブラック）

錠前　　：ICカード錠

※　投入口側のみ防滴仕様

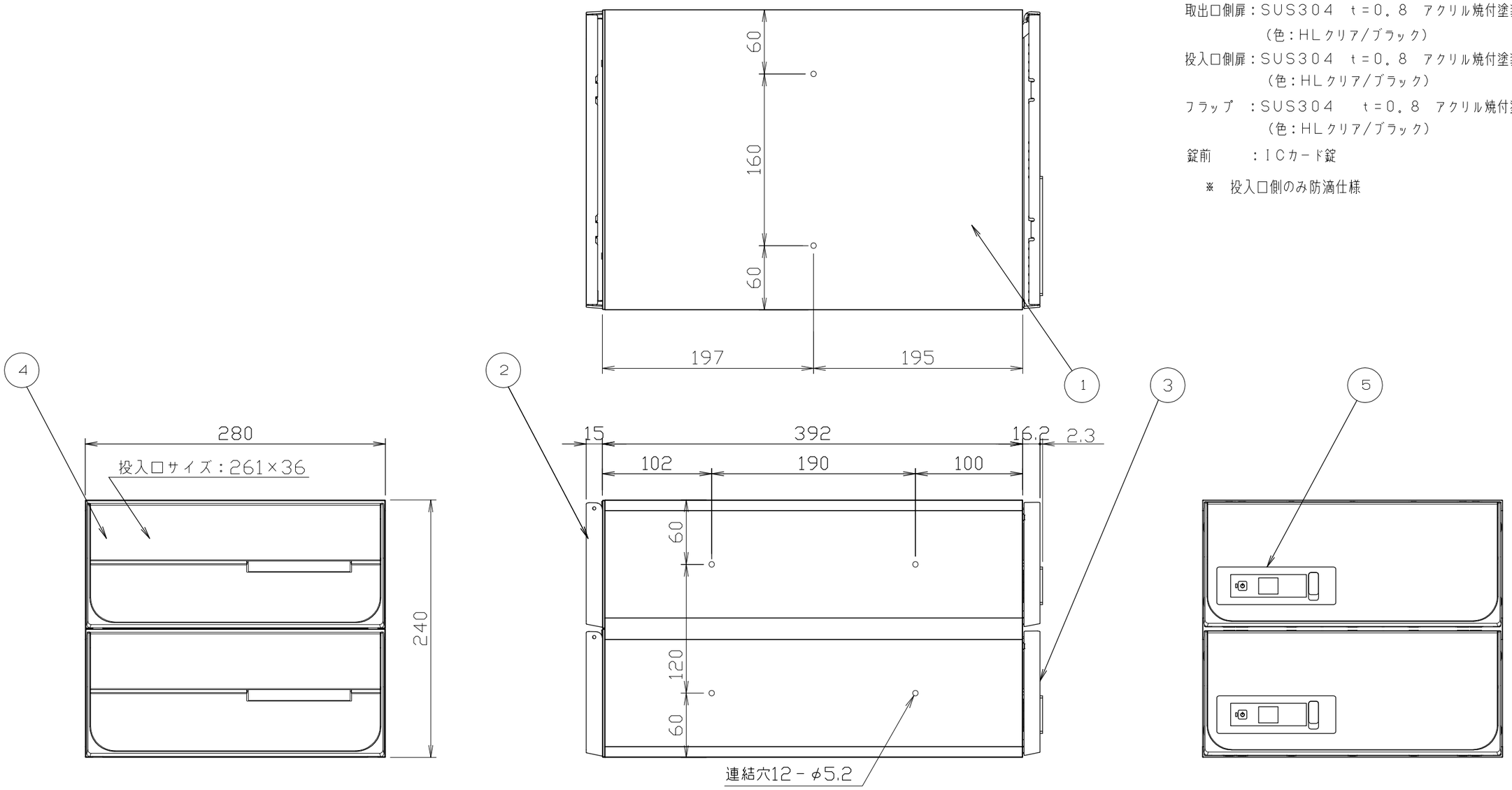

1	本体	4	フラップ（投入口）	7		10		尺度	1：4	作成	’15年07月31日	品番	KS-MB6302PY-2IC-S KS-MB6302PY-2IC-BK	名称	前入後出郵便受箱（2戸用）投入口側のみ防滴仕様 D-ALL（ICカード錠）
2	投入口側扉	5	錠前	8		11									
3	取出口側扉	6		9		12						図番	P-MB6302PY-2IC-00		株式会社ナスタ

仕様

本体　　：樹脂　難燃グレード
取出口側扉：SUS304　t＝0.8　アクリル焼付塗装＋PC
　　（色：HLクリア/ブラック）
投入口側扉：SUS304　t＝0.8　アクリル焼付塗装＋PC
　　（色：HLクリア/ブラック）
フラップ　：SUS304　t＝0.8　アクリル焼付塗装
　　（色：HLクリア/ブラック）
錠前　　：ICカード錠

※　投入口側のみ防滴仕様

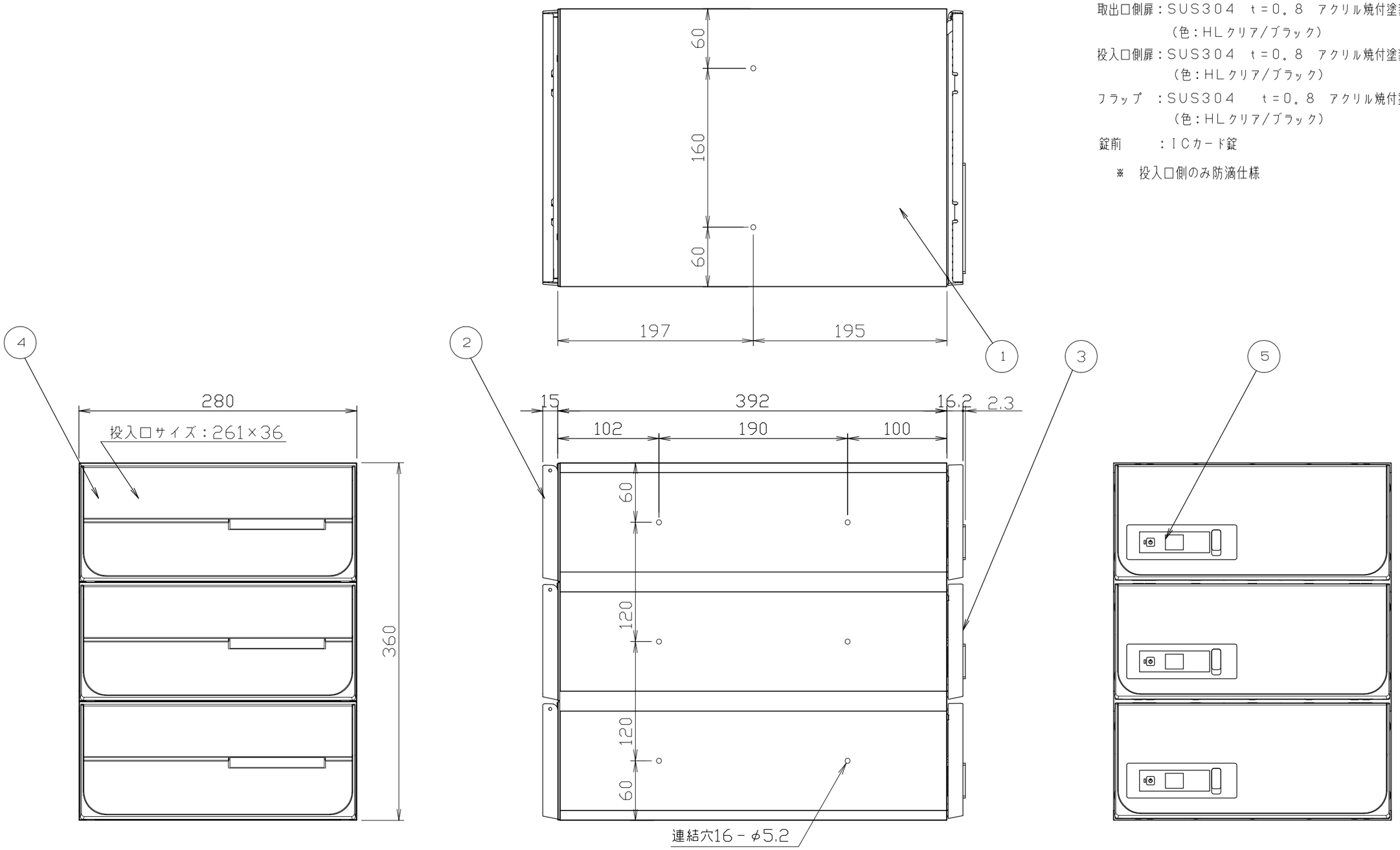

1	本体	4	フラップ（投入口）	7		10		尺度	1：4	作成	’15年07月31日	品番	KS-MB6302PY-3IC-S KS-MB6302PY-3IC-BK	名称	前入後出郵便受箱（3戸用）投入口側のみ防滴仕様 D-ALL（ICカード錠）
2	投入口側扉	5	錠前	8		11						図番	P-MB6302PY-3IC-00		株式会社ナスタ
3	取出口側扉	6		9		12									