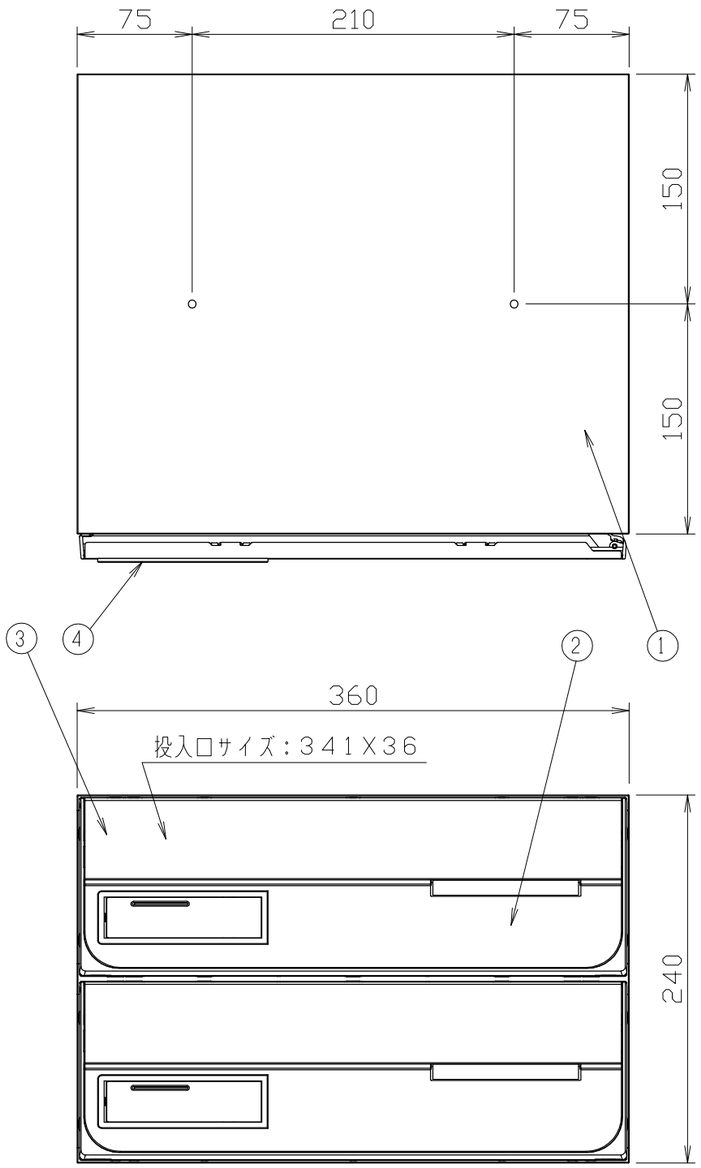

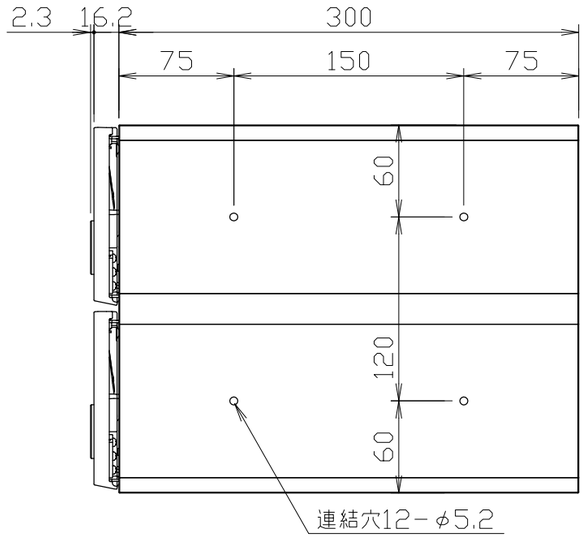

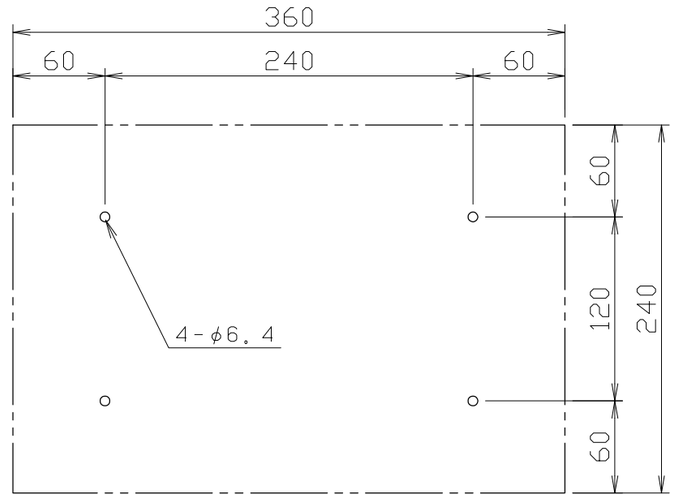

本体背板穴ピッチ（正面より見て）

仕様

本体　：樹脂　難燃グレード

扉　：SUS304　t＝0．8　アクリル焼付塗装＋PC
（色：HLクリア/ブラック/Bホワイト）

フラップ　：SUS304　t＝0．8　アクリル焼付塗装
（色：HLクリア/ブラック/ホワイト）

錠前　：カードキー

1	本体	4	錠前	7		10		尺度	1：4	作成	’15年02月18日	品番	KS-MB4002PY-2K-S KS-MB4002PY-2K-BK KS-MB4002PY-2K-BW	名称	前入前出郵便受箱（2戸用） D-ALL（カードキー対応システム）
2	取出口扉	5		8		11									
3	フラップ（投入口）	6		9		12						図番	P-MB4002PY-2K-00		株式会社ナスタ

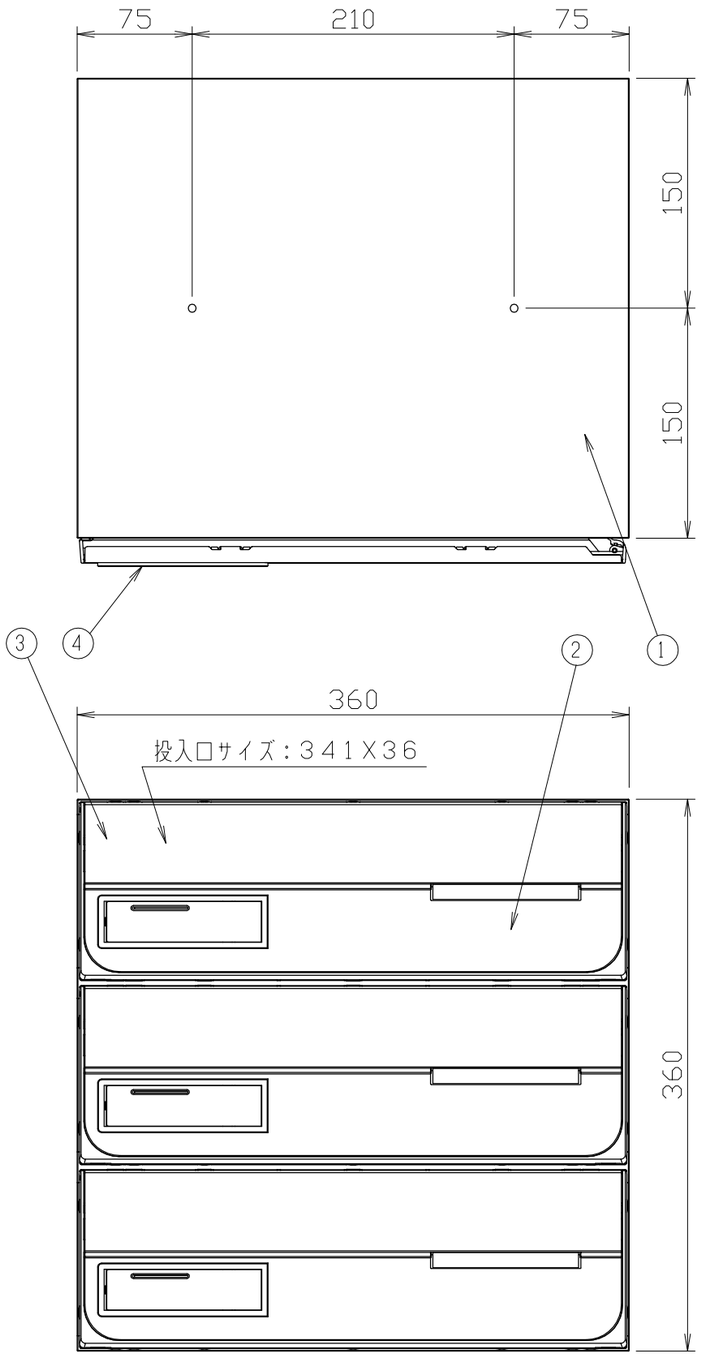

仕様

本体　：樹脂　難燃グレード

扉　：SUS304　t=0.8　アクリル焼付塗装+PC
（色：HLクリア/ブラック/Bホワイト）

フラップ　：SUS304　t=0.8　アクリル焼付塗装
（色：HLクリア/ブラック/ホワイト）

錠前　：カードキー

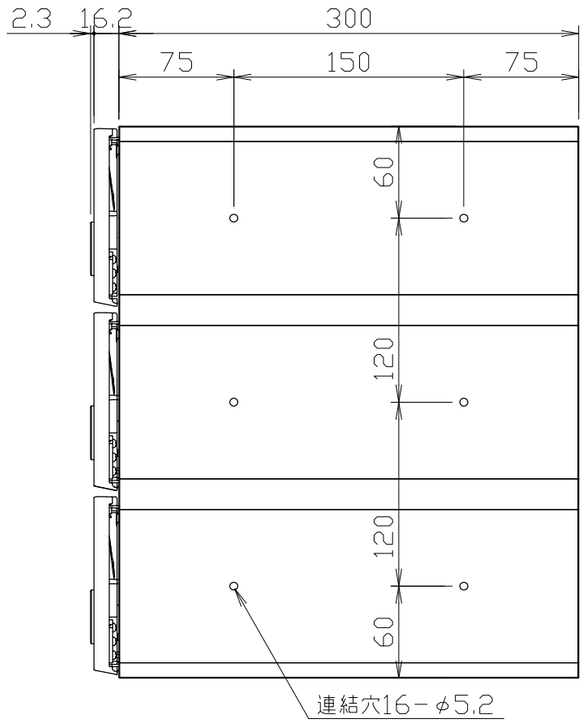

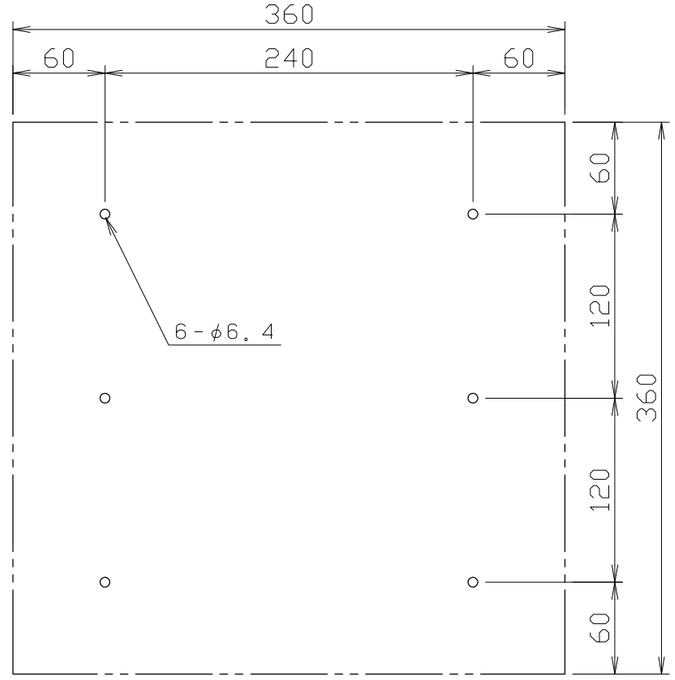

本体背板穴ピッチ（正面より見て）

1	本体	4	錠前	7		10		尺度	1：4	作成	'15年02月18日	品番	KS-MB4002PY-3K-S KS-MB4002PY-3K-BK KS-MB4002PY-3K-BW	名称	前入前出郵便受箱（3戸用） D-ALL（カードキー対応システム）
2	取出口扉	5		8		11									
3	フラップ（投入口）	6		9		12						図番	P-MB4002PY-3K-00		株式会社ナスタ

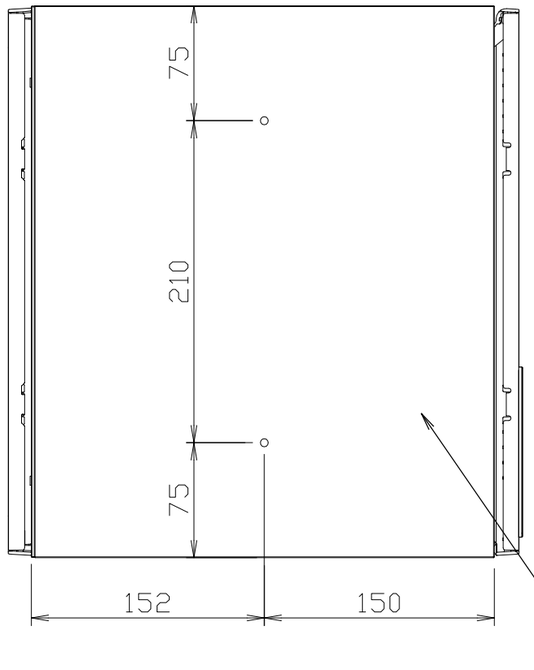

仕様

本体　　：樹脂　難燃グレード
取出口側扉：SUS304　t＝0．8　アクリル焼付塗装＋PC
（色：HLクリア/ブラック/Bホワイト）
投入口側扉：SUS304　t＝0．8　アクリル焼付塗装＋PC
（色：HLクリア/ブラック/Bホワイト）
フラップ　：SUS304　t＝0．8　アクリル焼付塗装
（色：HLクリア/ブラック/ホワイト）
錠前　　：カードキー

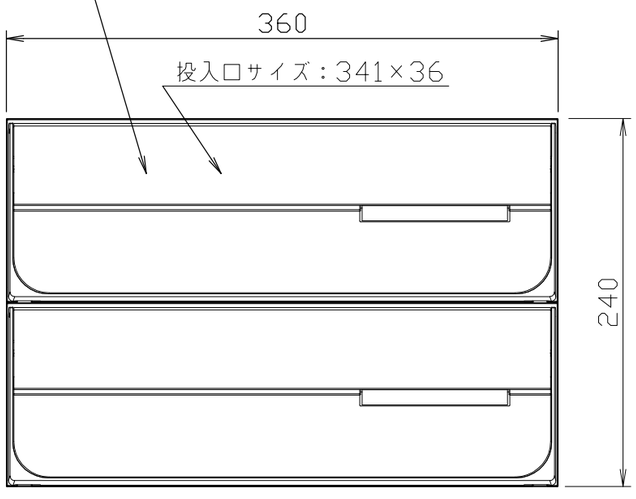

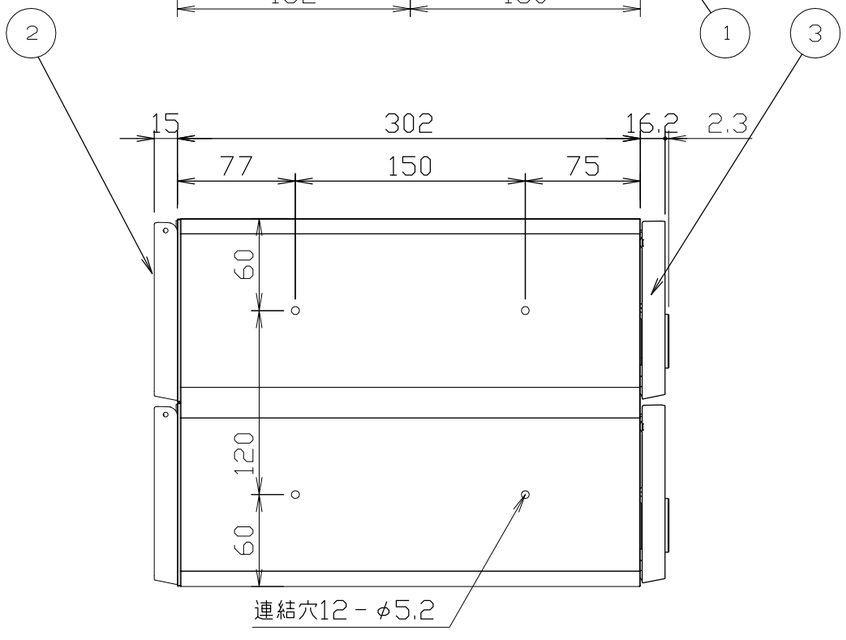

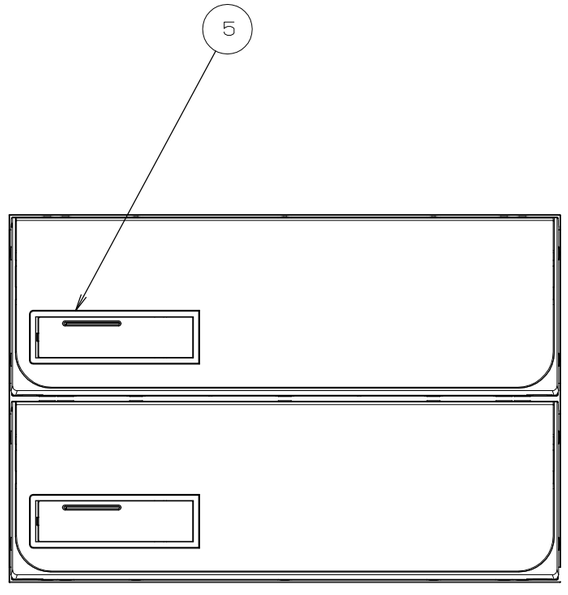

1	本体	4	フラップ（投入口）	7		10		尺度	1：4	作成	’15年02月18日	品番	KS-MB4102PY-2K-S KS-MB4102PY-2K-BK KS-MB4102PY-2K-BW	名称	前入後出郵便受箱（2戸用） D-ALL（カードキー対応システム）
2	投入口側扉	5	錠前	8		11									
3	取出口側扉	6		9		12						図番	P-MB4102PY-2K-00		株式会社ナスタ

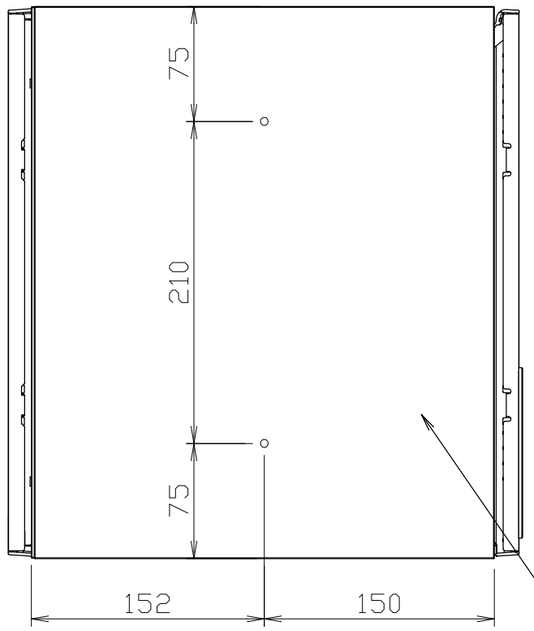

仕様

本体　　：樹脂　難燃グレード
取出口側扉：SUS304　t=0.8　アクリル焼付塗装+PC
（色：HLクリア/ブラック/Bホワイト）
投入口側扉：SUS304　t=0.8　アクリル焼付塗装+PC
（色：HLクリア/ブラック/Bホワイト）
フラップ　：SUS304　t=0.8　アクリル焼付塗装
（色：HLクリア/ブラック/ホワイト）
錠前　　：カードキー

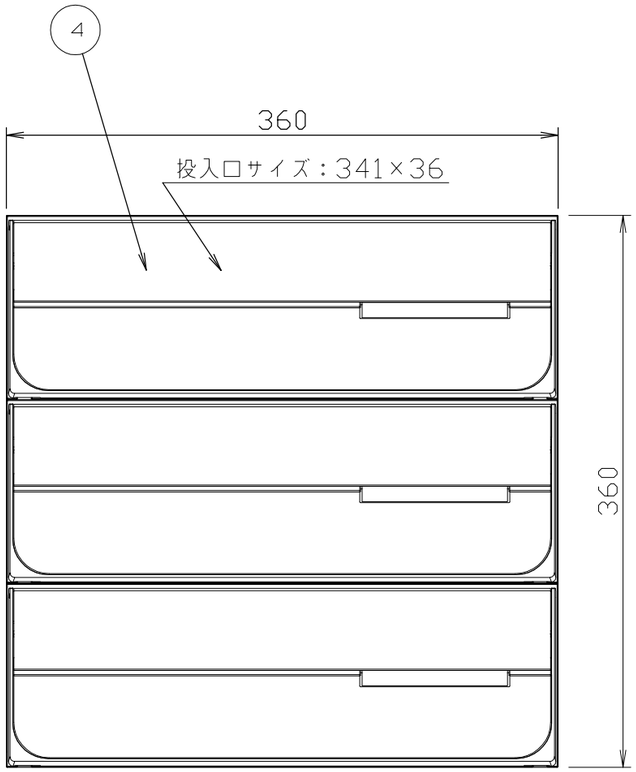

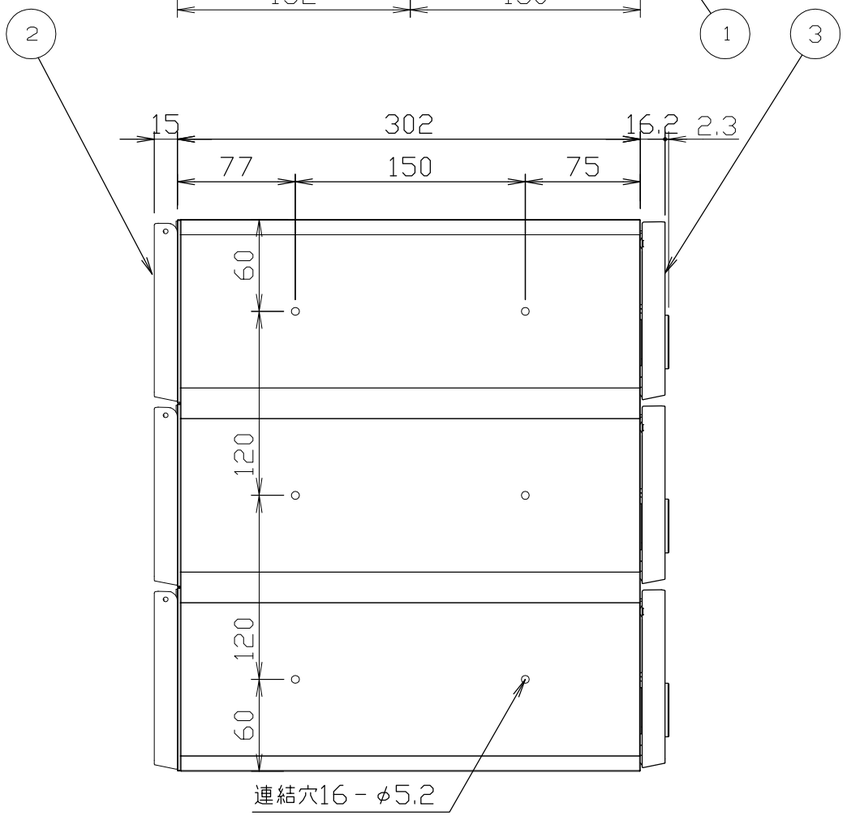

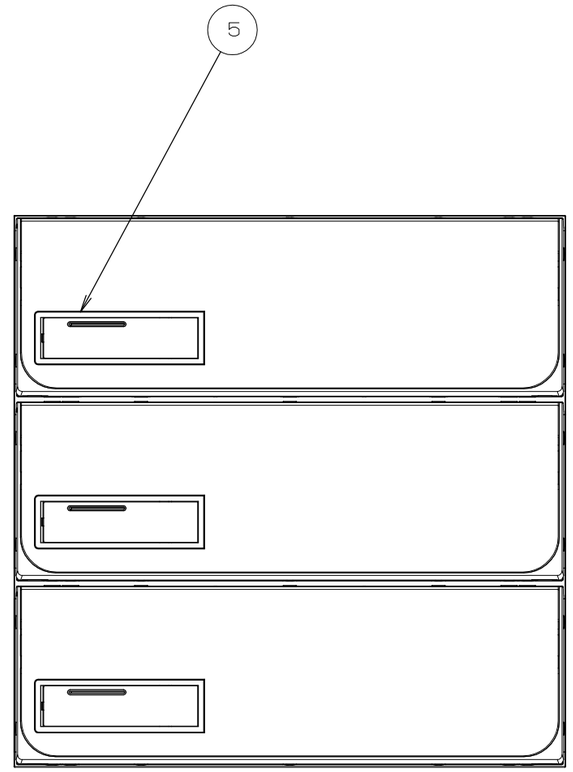

1	本体	4	フラップ（投入口）	7		10		尺度	1：4	作成	'15年02月18日	品番	KS-MB4102PY-3K-S KS-MB4102PY-3K-BK KS-MB4102PY-3K-BW	名称	前入後出郵便受箱（3戸用） D-ALL（カードキー対応システム）
2	投入口側扉	5	錠前	8		11						図番	P-MB4102PY-3K-00		株式会社ナスタ
3	取出口側扉	6		9		12									

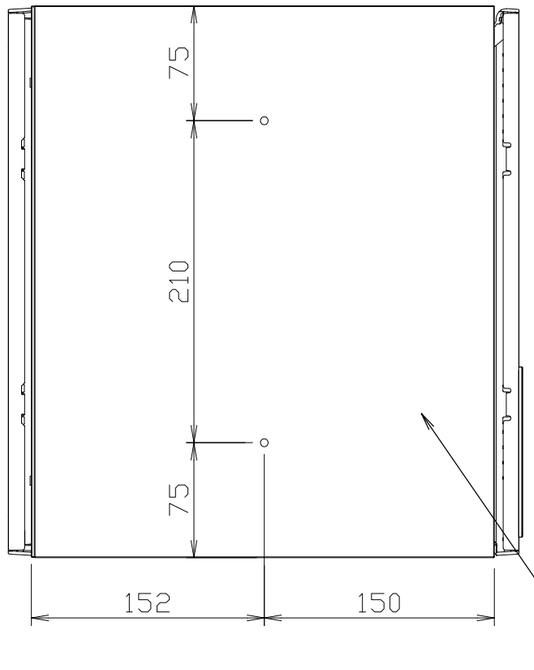

仕様

本体　　：樹脂　難燃グレード
取出口側扉：SUS304　t＝0．8　アクリル焼付塗装＋PC
（色：HLクリア/ブラック/Bホワイト）
投入口側扉：SUS304　t＝0．8　アクリル焼付塗装＋PC
（色：HLクリア/ブラック/Bホワイト）
フラップ　：SUS304　t＝0．8　アクリル焼付塗装
（色：HLクリア/ブラック/ホワイト）
錠前　　：カードキー

※　投入口側のみ防滴仕様

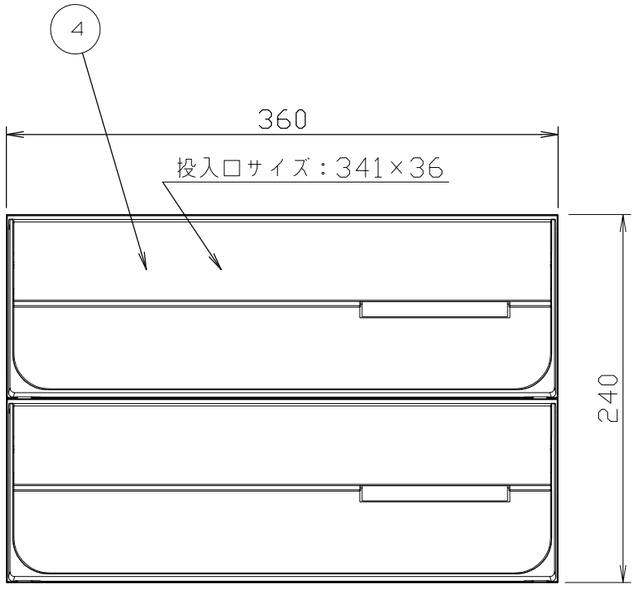

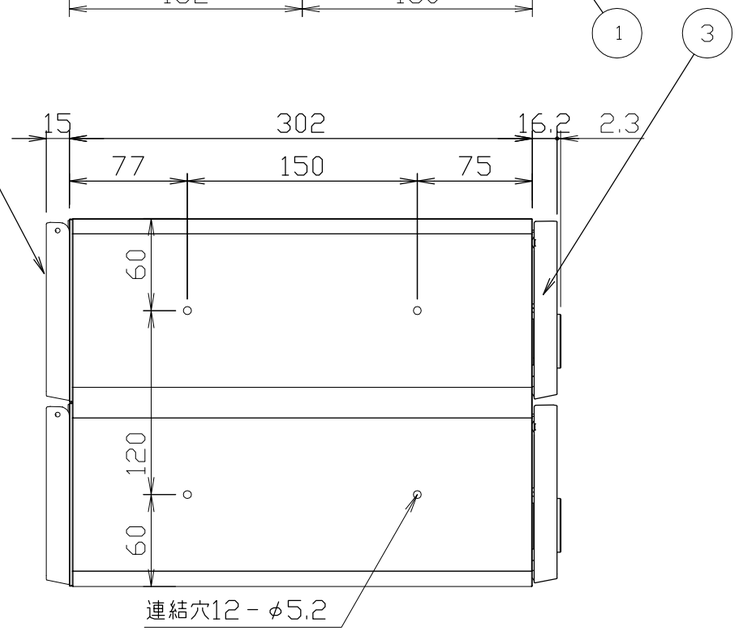

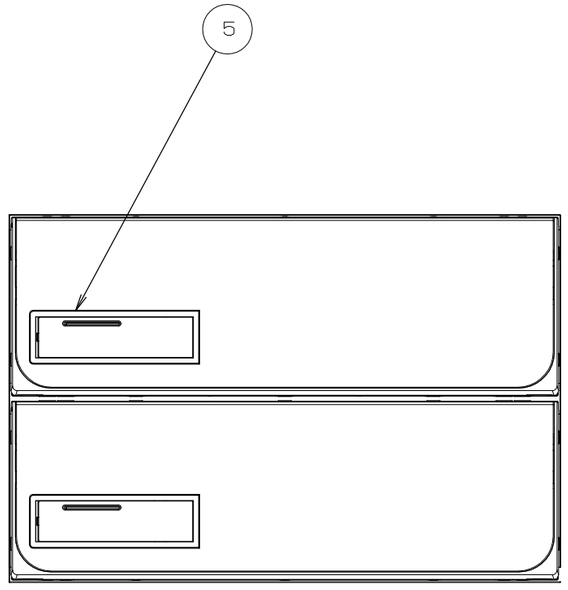

1	本体	4	フラップ（投入口）	7		10		尺度	1：4	作成	’15年02月18日	品番	KS-MB4302PY-2K-S KS-MB4302PY-2K-BK KS-MB4302PY-2K-BW	名称	前入後出郵便受箱（2戸用）投入口側のみ防滴仕様 D-ALL（カードキー対応システム）
2	投入口側扉	5	錠前	8		11						図番	P-MB4302PY-2K-00		株式会社ナスタ
3	取出口側扉	6		9		12									

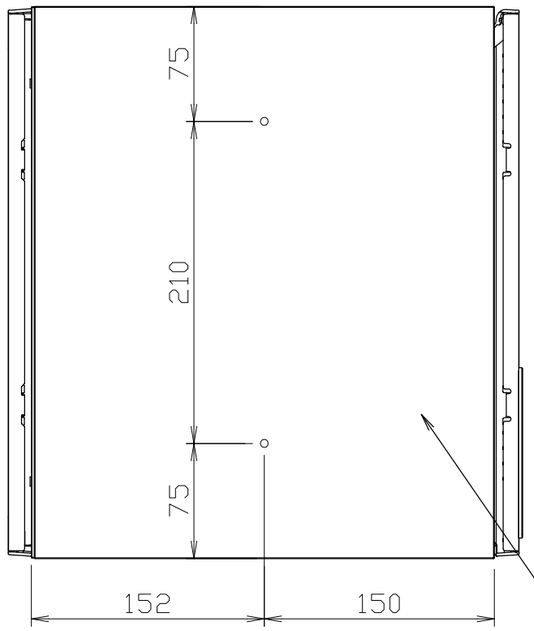

仕様

本体　　：樹脂　難燃グレード

取出口側扉：SUS304　t＝0.8　アクリル焼付塗装＋PC
（色：HLクリア/ブラック/Bホワイト）

投入口側扉：SUS304　t＝0.8　アクリル焼付塗装＋PC
（色：HLクリア/ブラック/Bホワイト）

フラップ　：SUS304　t＝0.8　アクリル焼付塗装
（色：HLクリア/ブラック/ホワイト）

錠前　　：カードキー

※　投入口側のみ防滴仕様

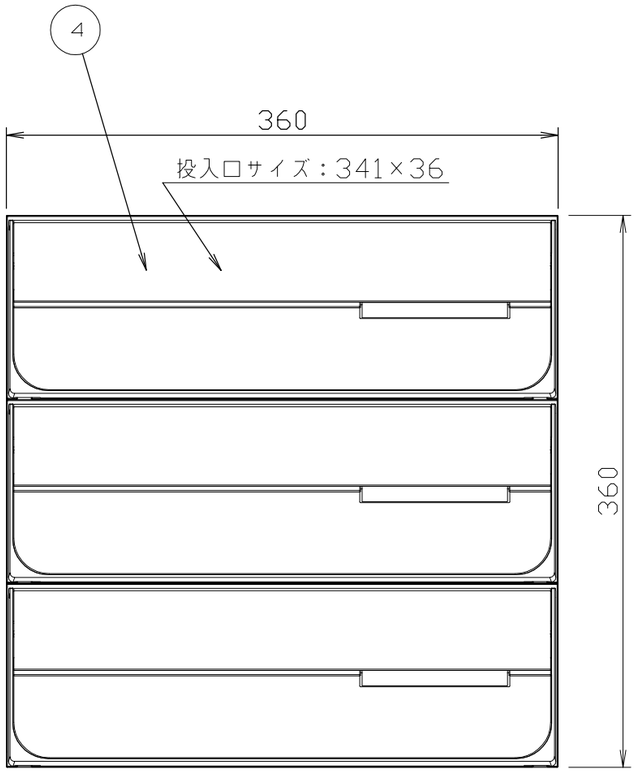

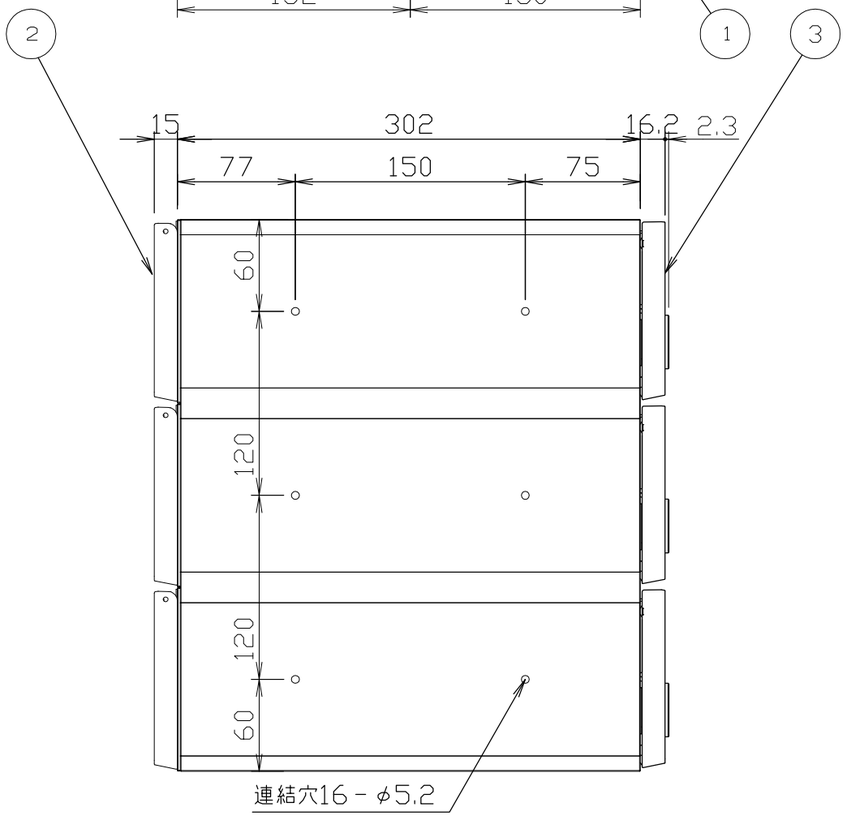

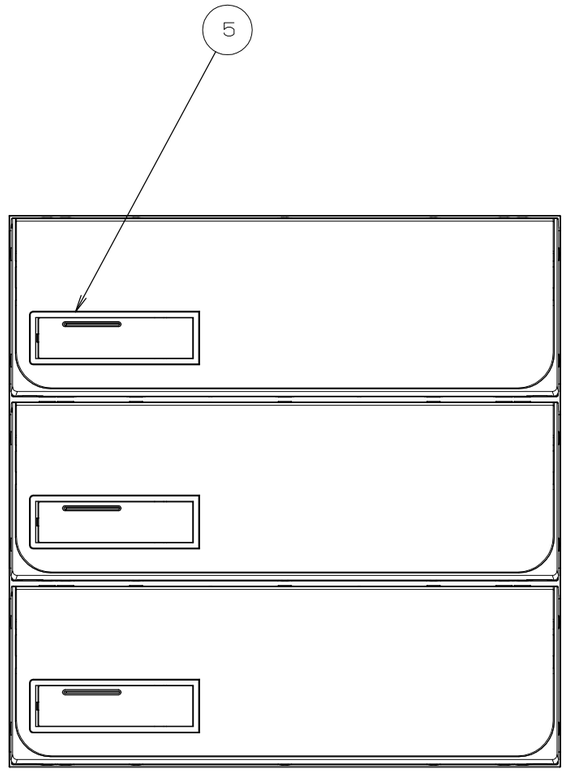

1	本体	4	フラップ（投入口）	7		10		尺度	1：4	作成	’15年02月18日	品番	KS-MB4302PY-3K-S KS-MB4302PY-3K-BK KS-MB4302PY-3K-BW	名称	前入後出郵便受箱（3戸用）投入口側のみ防滴仕様 D-ALL（カードキー対応システム）
2	投入口側扉	5	錠前	8		11						図番	P-MB4302PY-3K-00		株式会社ナスタ
3	取出口側扉	6		9		12									

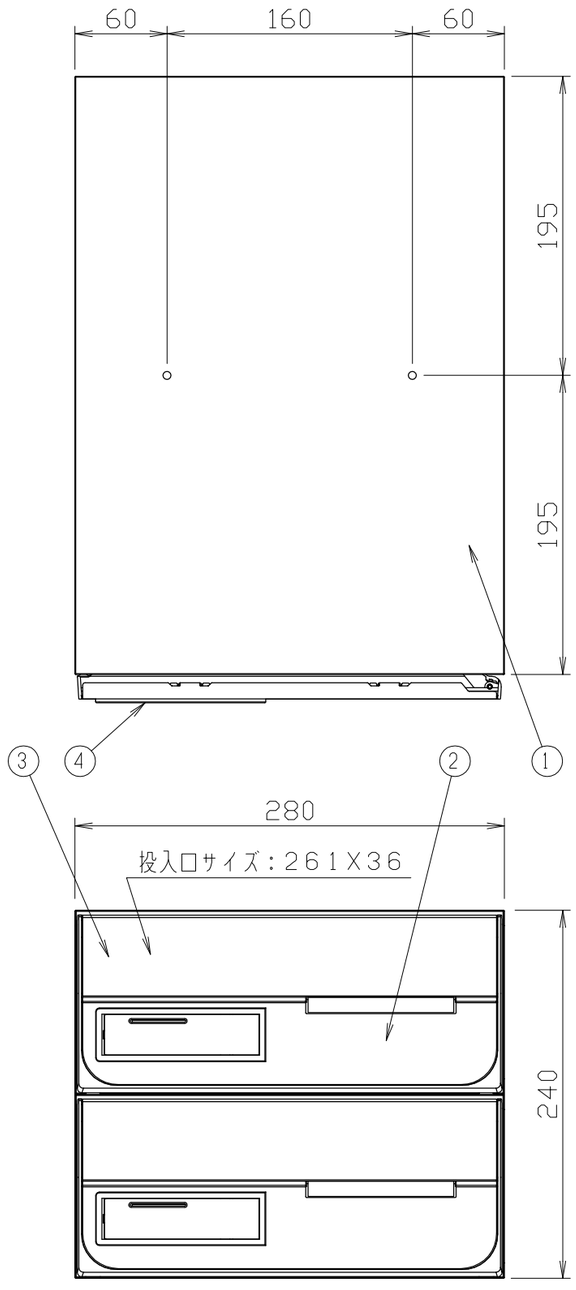

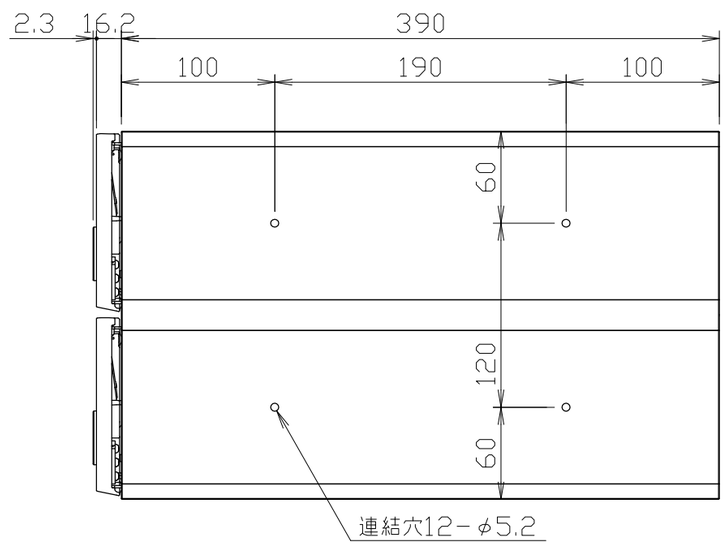

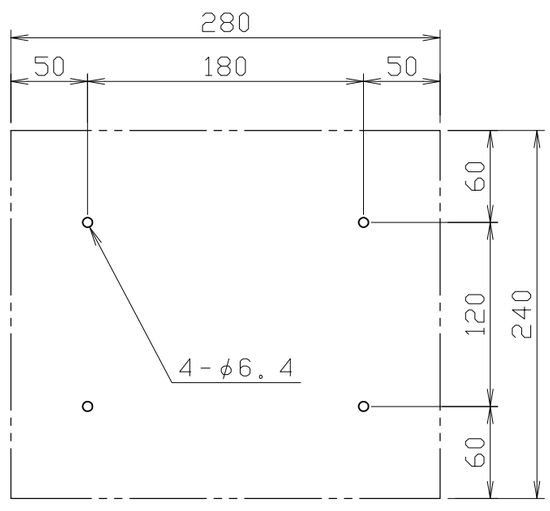

本体背板穴ピッチ（正面より見て）

仕様

本体　：樹脂　難燃グレード

扉　：SUS304　t＝0.8　アクリル焼付塗装＋PC
（色：HLクリア/ブラック/Bホワイト）

フラップ　：SUS304　t＝0.8　アクリル焼付塗装
（色：HLクリア/ブラック/ホワイト）

錠前　：カードキー

1	本体	4	錠前	7		10		尺度	1：4	作成	'15年02月18日	品番	KS-MB6002PY-2K-S KS-MB6002PY-2K-BK KS-MB6002PY-2K-BW	名称	前入前出郵便受箱（2戸用） D-ALL（カードキー対応システム）
2	取出口扉	5		8		11									
3	フラップ（投入口）	6		9		12						図番	P-MB6002PY-2K-00		株式会社ナスタ

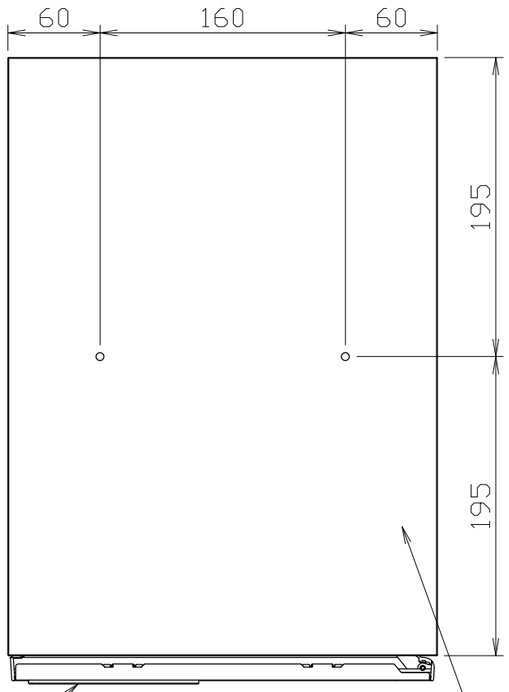

仕様

本体　　：樹脂　難燃グレード
扉　　：SUS304　t＝0．8　アクリル焼付塗装＋PC
　　（色：HLクリア/ブラック/Bホワイト）
フラップ　：SUS304　　t＝0．8　アクリル焼付塗装
　　（色：HLクリア/ブラック/ホワイト）
錠前　　：カードキー

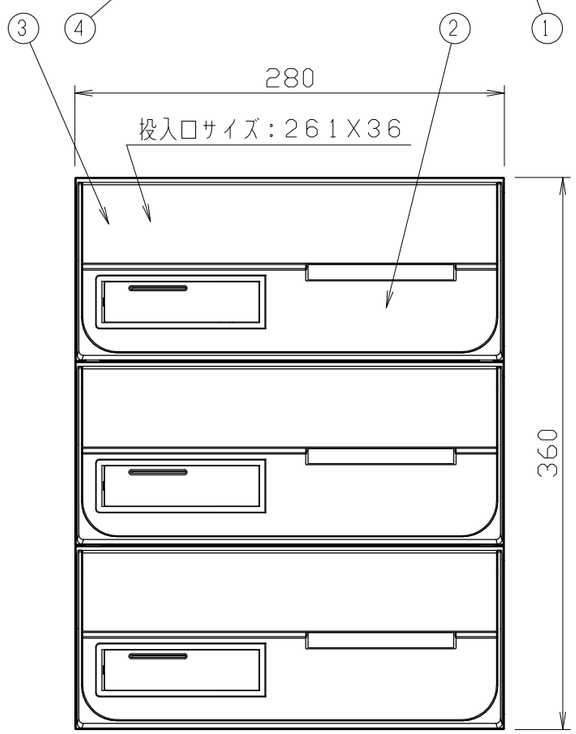

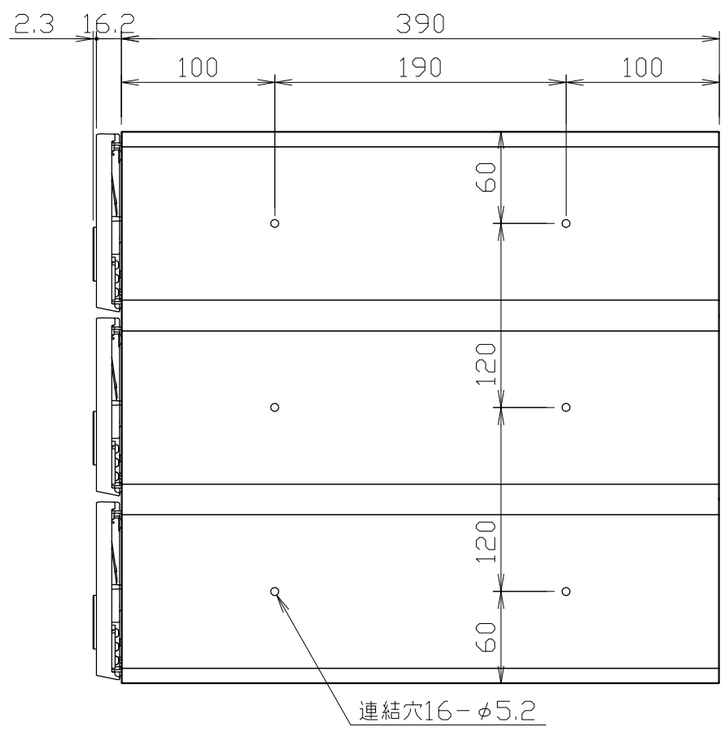

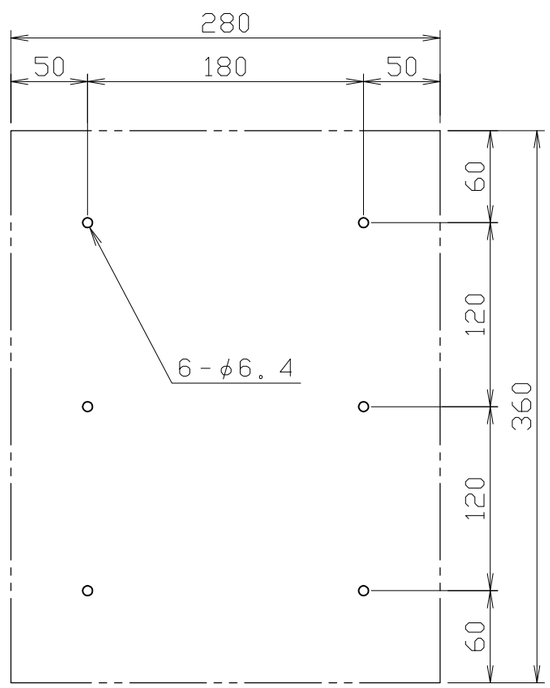

本体背板穴ピッチ（正面より見て）

1	本体	4	錠前	7		10		尺度	1：4	作成	’15年02月18日	品番	KS-MB6002PY-3K-S KS-MB6002PY-3K-BK KS-MB6002PY-3K-BW	名称	前入前出郵便受箱（3戸用） D-ALL（カードキー対応システム）
2	取出口扉	5		8		11									
3	フラップ（投入口）	6		9		12						図番	P-MB6002PY-3K-00		株式会社ナスタ

仕様

本体　　：樹脂　難燃グレード

取出口側扉：SUS304　t=0.8　アクリル焼付塗装+PC
（色：HLクリア/ブラック/Bホワイト）

投入口側扉：SUS304　t=0.8　アクリル焼付塗装+PC
（色：HLクリア/ブラック/Bホワイト）

フラップ　：SUS304　t=0.8　アクリル焼付塗装
（色：HLクリア/ブラック/ホワイト）

錠前　　：カードキー

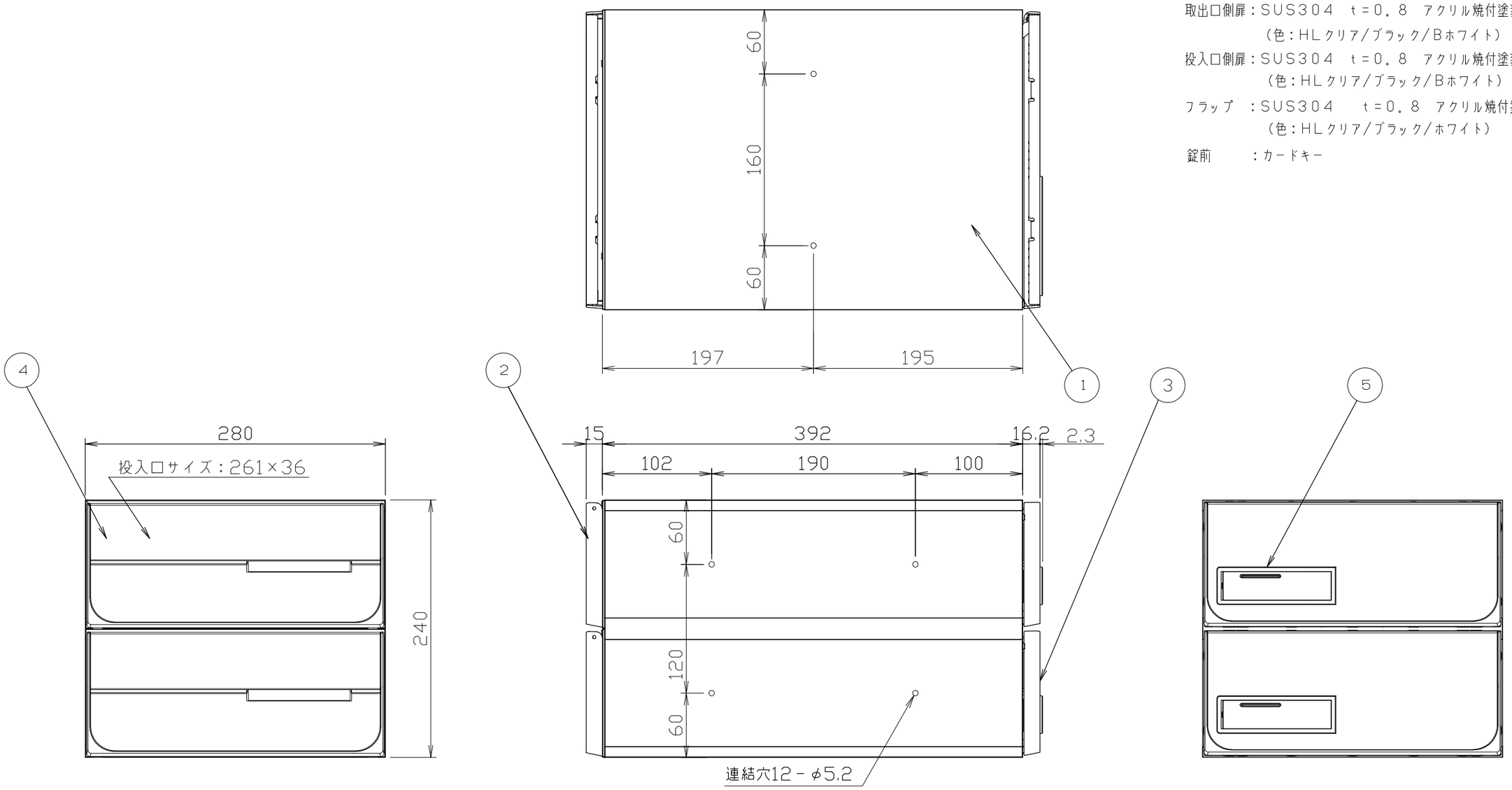

1	本体	4	フラップ（投入口）	7		10		尺度	1：4	作成	'15年02月18日	品番	KS-MB6102PY-2K-S KS-MB6102PY-2K-BK KS-MB6102PY-2K-BW	名称	前入後出郵便受箱（2戸用） D-ALL（カードキー対応システム）
2	投入口側扉	5	錠前	8		11									
3	取出口側扉	6		9		12						図番	P-MB6102PY-2K-00		株式会社ナスタ

仕様

本体　　：樹脂　難燃グレード
取出口側扉：SUS304　t＝0.8　アクリル焼付塗装＋PC
（色：HLクリア/ブラック/Bホワイト）
投入口側扉：SUS304　t＝0.8　アクリル焼付塗装＋PC
（色：HLクリア/ブラック/Bホワイト）
フラップ　：SUS304　t＝0.8　アクリル焼付塗装
（色：HLクリア/ブラック/ホワイト）
錠前　　：カードキー

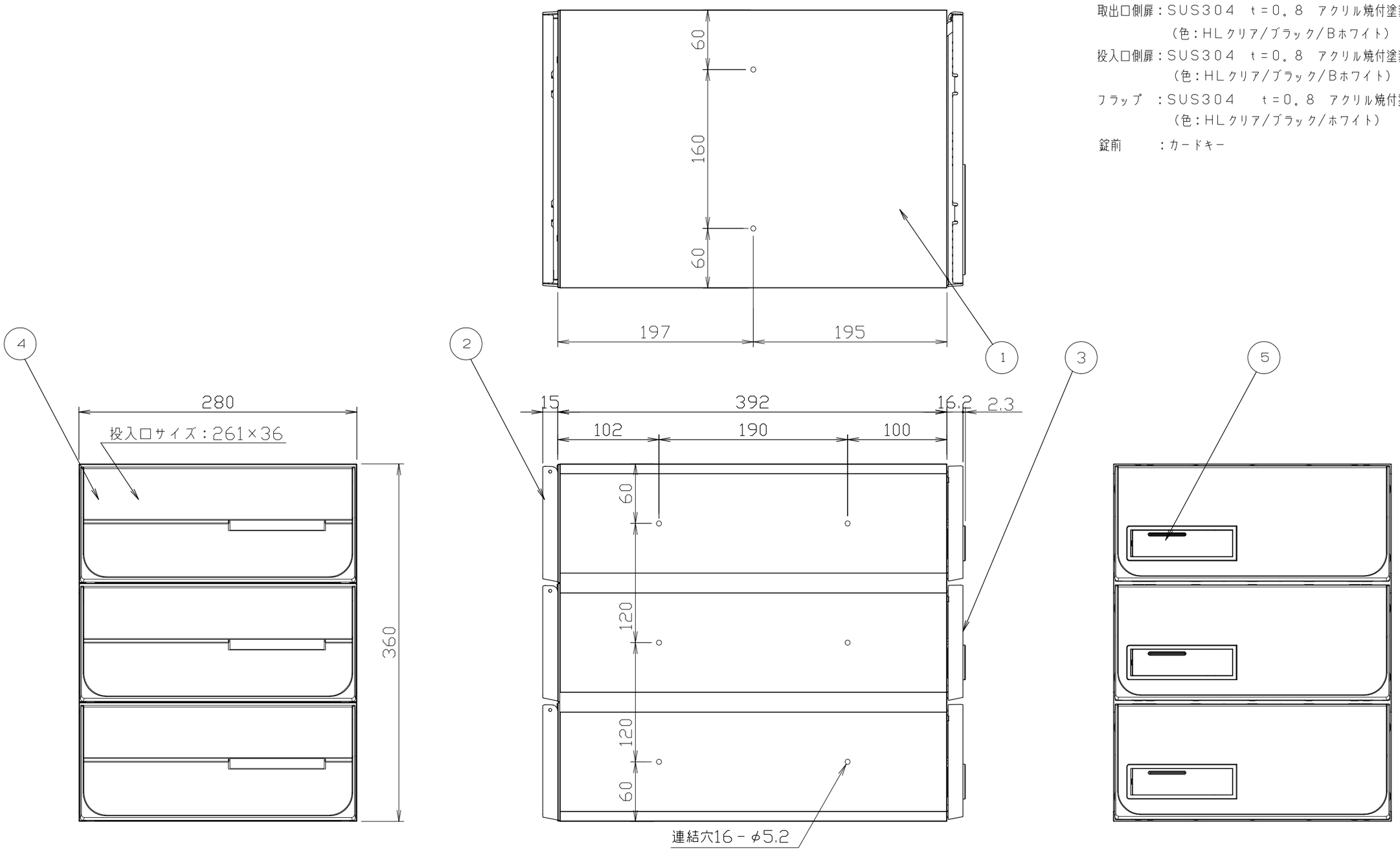

1	本体	4	フラップ（投入口）	7		10		尺度	1：4	作成	'15年02月18日	品番	KS-MB6102PY-3K-S KS-MB6102PY-3K-BK KS-MB6102PY-3K-BW	名称	前入後出郵便受箱（3戸用） D-ALL（カードキー対応システム）
2	投入口側扉	5	錠前	8		11									
3	取出口側扉	6		9		12						図番	P-MB6102PY-3K-00		株式会社ナスタ

仕様

本体　　：樹脂　難燃グレード

取出口側扉：SUS304　t=0.8　アクリル焼付塗装+PC
（色：HLクリア/ブラック/Bホワイト）

投入口側扉：SUS304　t=0.8　アクリル焼付塗装+PC
（色：HLクリア/ブラック/Bホワイト）

フラップ　：SUS304　t=0.8　アクリル焼付塗装
（色：HLクリア/ブラック/ホワイト）

錠前　　：カードキー

※　投入口側のみ防滴仕様

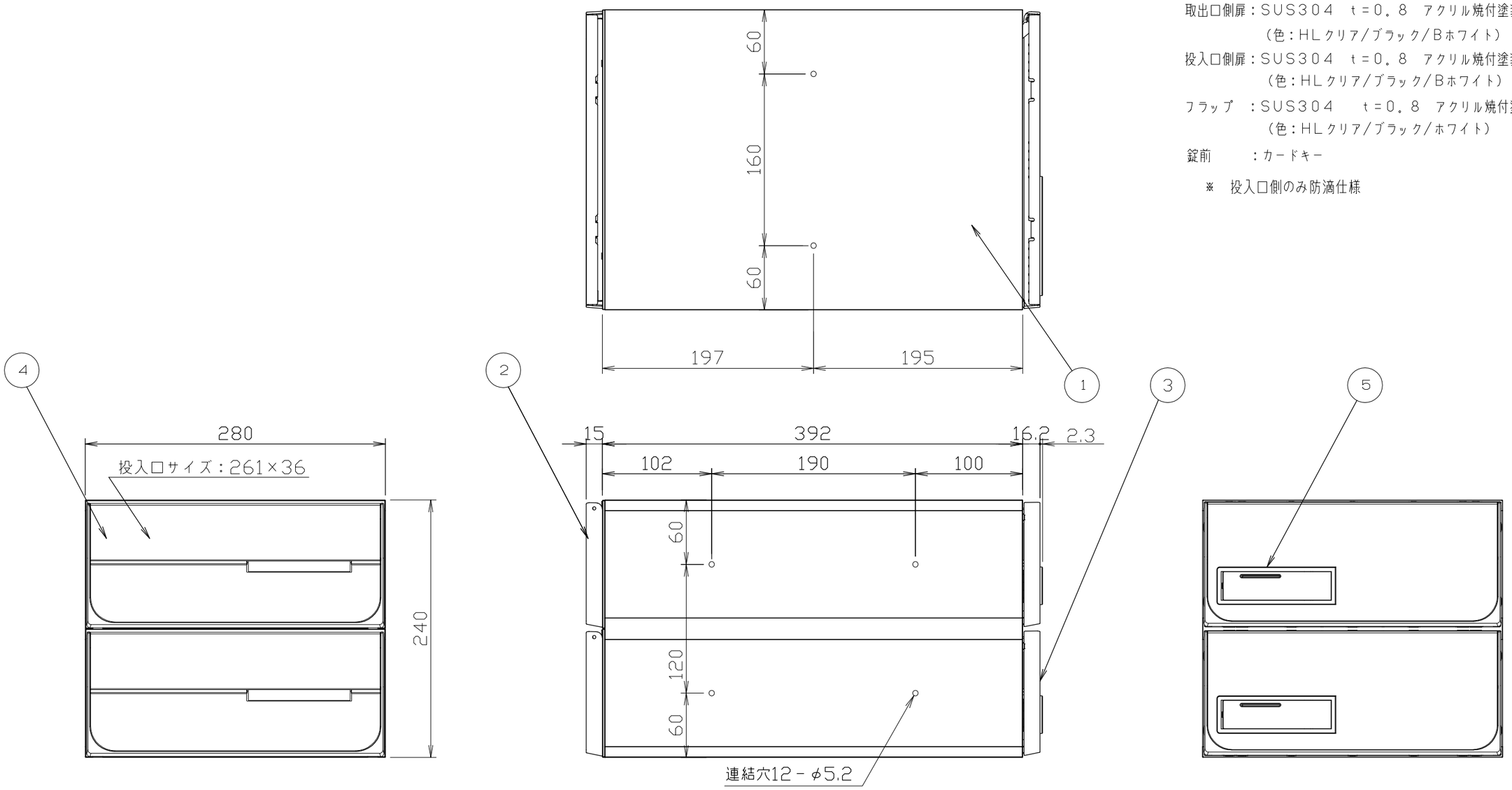

1	本体	4	フラップ（投入口）	7		10		尺度	1：4	作成	’15年02月18日	品番	KS-MB6302PY-2K-S KS-MB6302PY-2K-BK KS-MB6302PY-2K-BW	名称	前入後出郵便受箱（2戸用）投入口側のみ防滴仕様 D-ALL（カードキー対応システム）
2	投入口側扉	5	錠前	8		11									
3	取出口側扉	6		9		12						図番	P-MB6302PY-2K-00		株式会社ナスタ

仕様

本体　　：樹脂　難燃グレード
取出口側扉：SUS304　t＝0.8　アクリル焼付塗装＋PC
（色：HLクリア/ブラック/Bホワイト）
投入口側扉：SUS304　t＝0.8　アクリル焼付塗装＋PC
（色：HLクリア/ブラック/Bホワイト）
フラップ　：SUS304　t＝0.8　アクリル焼付塗装
（色：HLクリア/ブラック/ホワイト）
錠前　　：カードキー

※　投入口側のみ防滴仕様

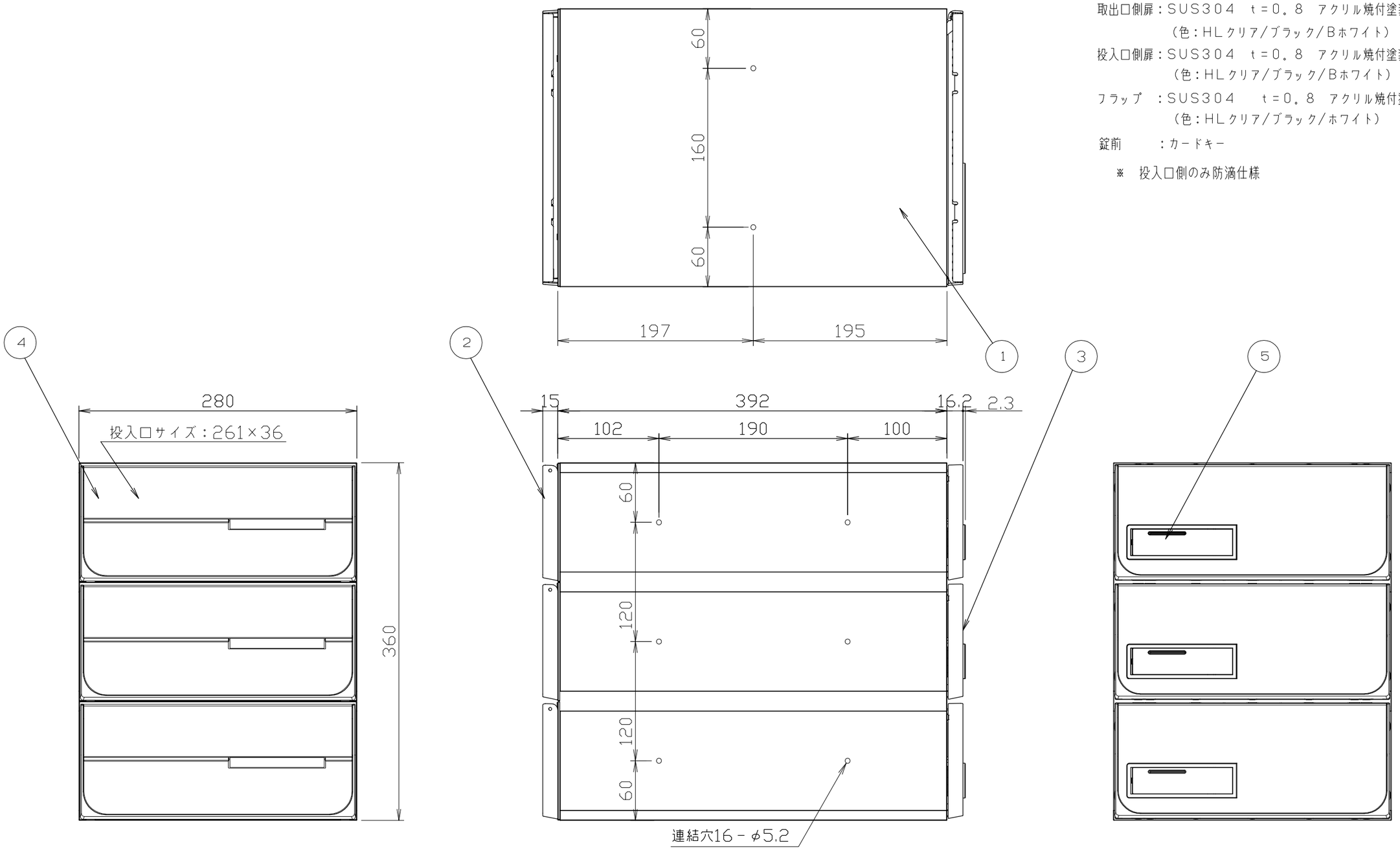

1	本体	4	フラップ（投入口）	7		10		尺度	1：4	作成	’15年02月18日	品番	KS-MB6302PY-3K-S KS-MB6302PY-3K-BK KS-MB6302PY-3K-BW	名称	前入後出郵便受箱（3戸用）投入口側のみ防滴仕様 D-ALL（カードキー対応システム）
2	投入口側扉	5	錠前	8		11						図番	P-MB6302PY-3K-00	株式会社ナスタ	
3	取出口側扉	6		9		12									