Sherlock IV HIBRID 発注時の注意事項

シャーロックⅣハイブリッド
※レバーは本体付属品ではありません

シャーロックⅣ適応ケースロック(スペーシング80mmのレバーハンドルタイプのみ)

- 美和ロック製 ---------- LA・LSP(スペーシング80)
- GOAL製 ---------- TXK
- ユーシンショウワ製 -------- QDJ695

対応扉厚

- 27～40mm

※対応ケースロック機種によって異なり、一部オプション扱いとなります。

確認点 1

扉には、シャーロックⅣ取付専用加工穴が開いていますか?

スクリューガイド取付穴(扉)を確認してください。

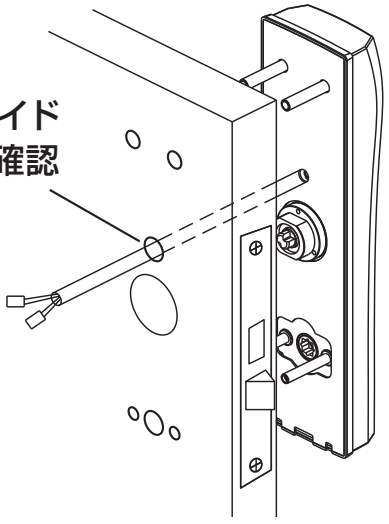

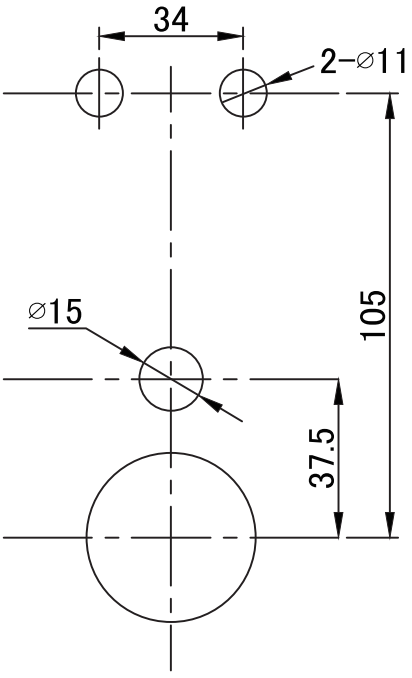

扉切欠き寸法

※実寸とは異なります

確認点 2

両面丸座のレバーハンドルより
軸長は9mm長いものをご用意ください。

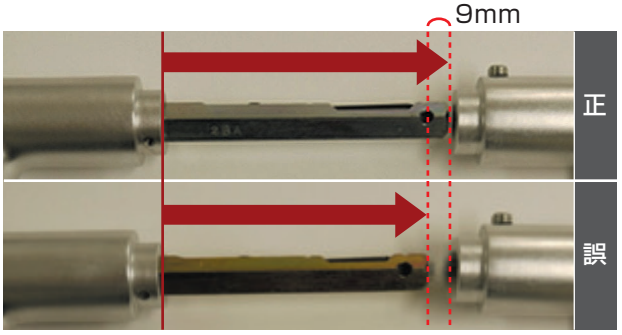

※扉厚33mm以上の扉の場合、扉厚42mm～50mm対応のレバーハンドルになります。

※1.本体に厚みがある為、9mm長いレバーハンドルが必要となります

確認点 2

ケースロックのズレ(偏芯)をご確認ください。

※偏芯寸法とは、扉厚に対するケースロック位置になります。
※シャーロックⅣご選択には、ケースロック名・扉厚・偏芯寸法が必要です。

例:扉厚40mm、偏芯寸法サムターン側に3.5mm

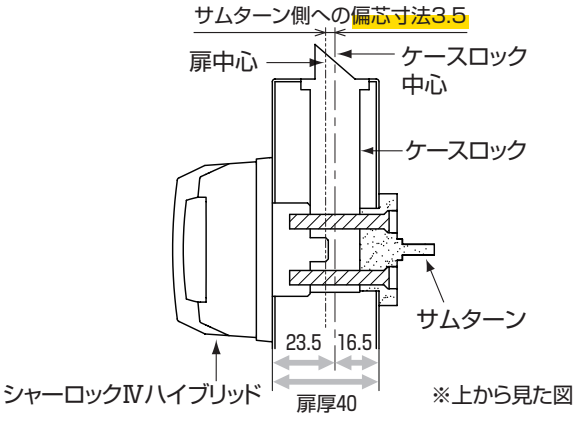

※上から見た図